KURABO

建材・機能資材
総合カタログ
2021-2022

KURABO

Integrated Catalogue for Building Materials and
Functional Diversified Materials of Specialities

人と地球の健やかな環境を考える
HUMAN FRIENDLY

窯業系建材

これからの住宅デザインをリードするニューマテリアル
“美しさ”と“高機能”をあわせ持つクラボウ「クランセリート」

写真提供：株式会社ベンハウス

クランセリート

P3

クランセリート mini

『デザインを楽しむ。』

住まいに高度な品質とセンスをプラスする"クランセリートmini"。時間によって変化する細かな陰影は、
住まいをより魅力的に映しだします。同じモールを2連続・3連続に並べる、左右対称に並べる、
また、違うモールを組み合わせるなど、デザインは多種多彩。住まいに合わせた個性的なデザインを演出します。

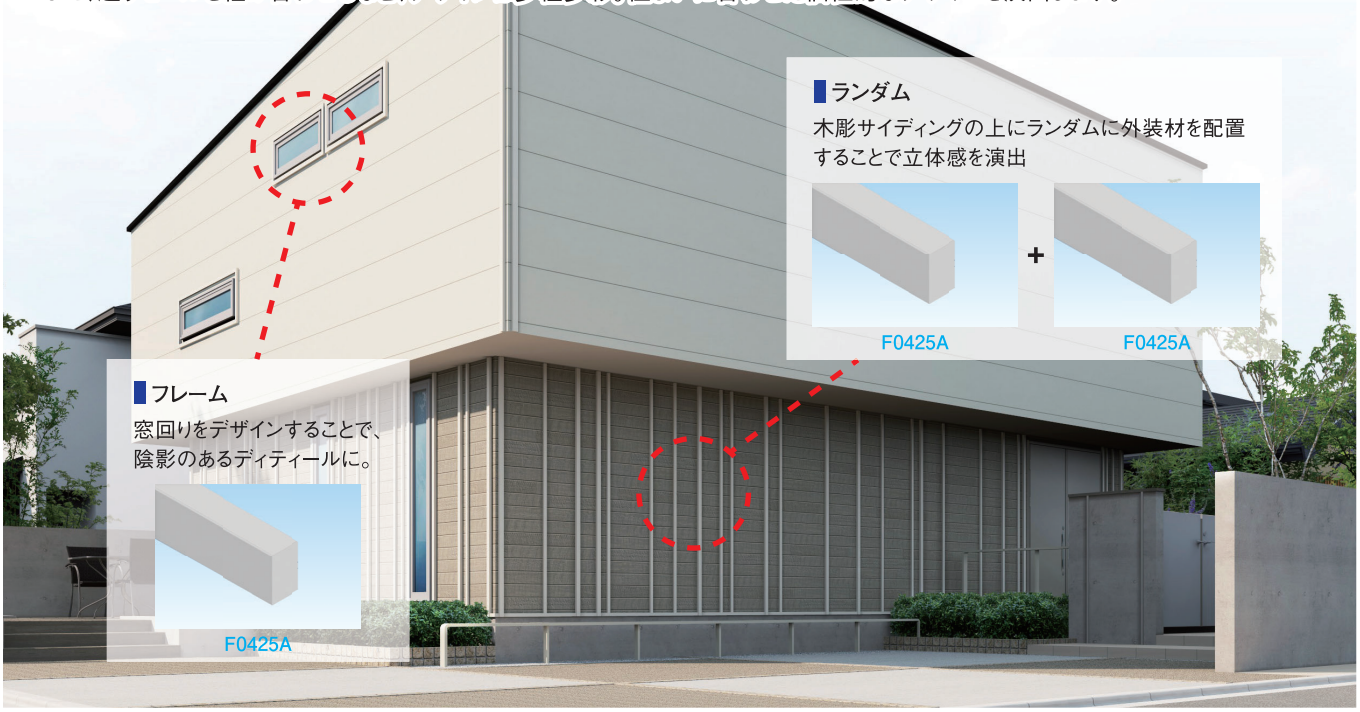

その他の使い方例

窓枠やバルコニーのアクセントに

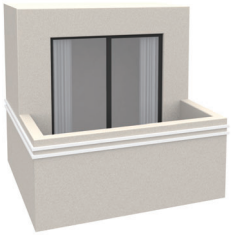

同じモールを2つ並べる・3つ並べる

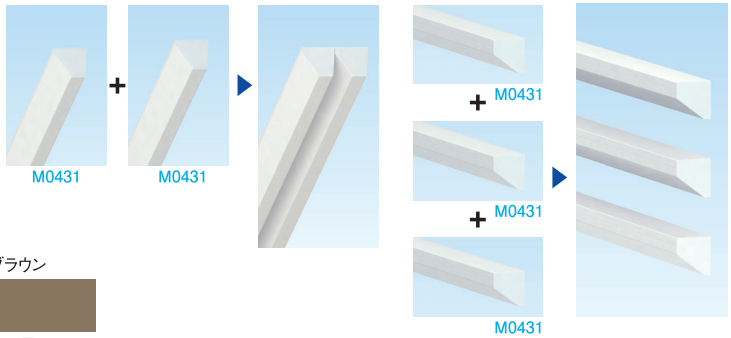

■カラーバリエーション

マットホワイト	マットブラック	トラディショナルブラウン	ステングレー	テンブラウン
色記号MTW	色記号NB	色記号TSB	色記号CYG	色記号TEN

		W60	W40	W40	W40	W30	W40	W35	W150
断面サイズ（厚み×巾）規格3,030mm		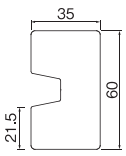 35×60㎜	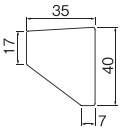 35×40㎜	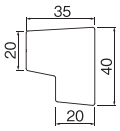 35×40㎜	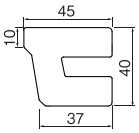 45×40㎜	20×30㎜	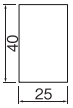 25×40㎜	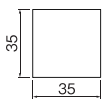 35×35㎜	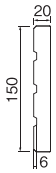
シーラー	品番	F0661	M0431	M0433	M0445A	F0320A	F0425A	F0335A	M1520A
	価格	￥5,200／本	￥3,400／本	￥3,400／本	￥3,400／本	￥2,700／本	￥3,200／本	￥3,400／本	￥8,200／本
	付属品	φ4.2×75㎜ねじ 15本入/袋	φ4.2×75㎜ねじ 15本入/袋×3袋		φ4.2×75㎜ねじ 15本入/袋	ステンレススクリュー釘（φ2.3×65㎜） 35本入/袋			φ4.2×75㎜ねじ 15本入/袋
塗装品 受	品番	F0661色記号	M0431色記号	M0433色記号	M0445A色記号	F0320A色記号	F0425A色記号	F0335A色記号	M1520A色記号
	色記号	マットホワイト（MTW）、マットブラック（NB）、トラディショナルブラウン（TSB）、ステングレー（CYG）、テンブラウン（TEN）							
	価格	￥6,200／本	￥4,400／本	￥4,400／本	￥4,400／本	￥3,700／本	￥4,200／本	￥4,400／本	￥9,200／本
	付属品	ステンレススクリュー釘（φ2.7×75㎜）14本入り	ステンレススクリュー釘（φ2.7×75㎜）28本入り		ステンレススクリュー釘（φ2.7×75㎜）14本入り	ステンレススクリュー釘（φ2.3×65㎜）35本入り			
入数		2本入/梱包	4本入/梱包		2本入/梱包	4本入/梱包		2本入/梱包	

注意
・釘打ちまたはねじ留めの際は必ず下穴（釘ねじ径に対し0～＋φ0.3㎜）を開けてから施工して下さい。
・メンテナンス時や、シーラー品を現地塗装する場合は弊社推奨塗料（技術編（技6））をお使いいただくか、または営業窓口へご相談下さい。
・運賃に関しまして、小口運賃やエリアにより異なりますので、詳しくは営業窓口までお問い合わせ下さい。

モール（付梁・付柱）

写真提供：株式会社ベンハウス

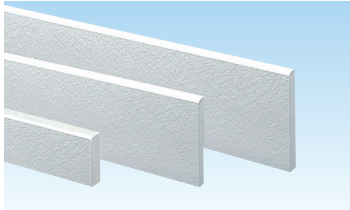

■カラーバリエーション

マットホワイト　色記号MTW
マットブラック　色記号NB
トラディショナルブラウン　色記号TSB
ステングレー　色記号CYG
テンブラウン　色記号TEN

付梁・付柱

□基　材　合成樹脂塗装/有機質系繊維混入セメントけい酸カルシウム板（不燃認定番号 NM-2204）

		W90	W90	W120	W150	W30	W40
断面サイズ（厚み×巾）規格3,030㎜		35×90㎜	35×90㎜	35×120㎜	35×150㎜	20×30㎜	25×40㎜
シーラー	品　番	F0953	F0950	F1245	F1551	F0320A	F0425A
	価　格	¥6,000／本	¥6,200／本	¥7,200／本	¥8,400／本	¥2,700／本	¥3,200／本
	付属品	φ4.2×75㎜ねじ　15本入/袋				ステンレススクリュー釘（φ2.3×65㎜）　35本入/袋	
New 塗装品 受	品　番	F0953色記号	F0950色記号	F1245色記号	F1551色記号	F0320A色記号	F0425A色記号
	色記号	マットホワイト（MTW）、マットブラック（NB）、トラディショナルブラウン（TSB）、ステングレー（CYG）、テンブラウン（TEN）					
	価　格	¥7,000／本	¥7,200／本	¥8,200／本	¥9,400／本	¥3,700／本	¥4,200／本
	付属品	ステンレススクリュー釘（φ2.7×75㎜）　14本入/袋				ステンレススクリュー釘（φ2.3×65㎜）　35本入/袋	
	入　数	2本入/梱包			1本入/梱包	4本入/梱包	

		W60	W90	W120	W150	W190	L120
断面サイズ（厚み×巾）規格3,030㎜		20×60㎜	20×90㎜	35×120㎜	20×150㎜	20×190㎜	25×125×125㎜
シーラー	品　番	F0606J	F0941	F1207J	F1520	F1905J	ZL1249
	価　格	¥3,500／本	¥4,700／本	¥6,000／本	¥6,200／本	¥6,500／本	¥12,000／本
	付属品	ステンレススクリュー釘（φ2.3×65㎜）　35本入/袋					
New 塗装品 受	品　番	F0606J色記号	F0941色記号	F1207J色記号	F1520色記号	F1905J色記号	ZL1249色記号
	色記号	マットホワイト（MTW）、マットブラック（NB）、トラディショナルブラウン（TSB）、ステングレー（CYG）、テンブラウン（TEN）					
	価　格	¥4,500／本	¥5,700／本	¥7,000／本	¥7,200／本	¥7,500／本	¥13,000／本
	付属品	ステンレススクリュー釘（φ2.3×65㎜）　35本入/袋					
	入　数	2本入/梱包					1本入/梱包

		W105	W145	W300	W90	W120	W150
断面サイズ（厚み×巾）規格3,030㎜		15×105㎜	15×145㎜	New 15×300㎜	12×90㎜	12×120㎜	12×150㎜
シーラー	品　番	F1034	F1409	F3008	F0944	F1235	F1543
	価　格	¥4,300／本	¥5,600／本	¥10,000／本	¥3,300／本	¥3,800／本	¥4,200／本
	付属品	ステンレススクリュー釘（φ2.3×65㎜）　35本入/袋					
New 塗装品 受	品　番	F1034色記号	F1409色記号	F3008色記号	F0944色記号	F1235色記号	F1543色記号
	色記号	マットホワイト（MTW）、マットブラック（NB）、トラディショナルブラウン（TSB）、ステングレー（CYG）、テンブラウン（TEN）					
	価　格	¥5,300／本	¥6,600／本	¥11,000／本	¥4,300／本	¥4,800／本	¥5,200／本
	付属品	ステンレススクリュー釘（φ2.3×65㎜）　35本入/袋					
	入　数	2本入/梱包		1本入/梱包	2本入/梱包		

注意 ・釘打ちまたはねじ留めの際は必ず下穴（釘ねじ径に対し0〜＋φ0.3㎜）を開けてから施工して下さい。　・メンテナンス時や、シーラー品を現地塗装する場合は弊社推奨塗料（技術編（技6））をお使いいただくか、または営業窓口へご相談下さい。　・運賃に関しまして、小口運賃やエリアにより異なりますので、詳しくは営業窓口までお問い合わせ下さい。　・塗装品の対応も可能ですので、営業窓口へご相談下さい。

モール（窓額縁・見切）

窓廻りをゴージャスにコーディネートするアイテムを各種取り揃えました。

■カラーバリエーション

マットホワイト	マットブラック	トラディショナルブラウン	ステングレー	テンブラウン
色記号MTW	色記号NB	色記号TSB	色記号CYG	色記号TEN

窓額縁・見切

□基　材　合成樹脂塗装/有機質系繊維混入セメントけい酸カルシウム板（不燃認定番号 NM-2204）

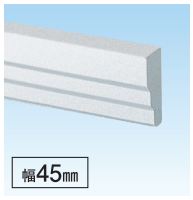

		本　体	出　隅	入　隅
規　格		20×45×3,030㎜	90×90㎜（内寸）	120×120㎜（内寸）
シーラー	品番	M0401	M0401SD 受	M0401SI 受
	価格	¥3,000／本	¥2,000／個	¥2,000／個
New 塗装品 受	品番	M0401色記号	M0401SD色記号	M0401SI色記号
	価格	¥4,000／本	¥2,300／個	¥2,300／個
	色記号	マットホワイト（MTW）、マットブラック（NB）、トラディショナルブラウン（TSB）、ステングレー（CYG）、テンブラウン（TEN）		
	入数	4本入/梱包	2個入/梱包	2個入/梱包
	付属品	ステンレススクリュー釘（φ2.3×65㎜）35本入/袋×2袋	なし	なし

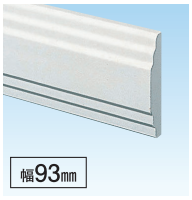

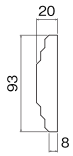

		本　体
規　格		20×93×3,030㎜
シーラー	品番	M0401W
	価格	¥5,300／本
New 塗装品 受	品番	M0401W色記号
	価格	¥6,300／本
	色記号	マットホワイト（MTW）、マットブラック（NB）、トラディショナルブラウン（TSB）、ステングレー（CYG）、テンブラウン（TEN）
	入数	2本入/梱包
	付属品	ステンレススクリュー釘（φ2.3×65㎜）35本入/袋

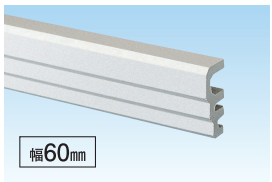

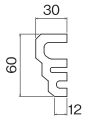

※製品改良に伴い、裏面の仕様変更を行います。
現仕様の在庫が無くなり次第、新仕様に
切り替えさせていただきます。

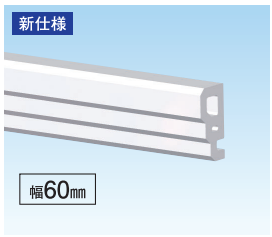

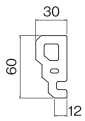

		本　体	出　隅	入　隅	エンド役物・右	エンド役物・左
規　格		30×60×3,030㎜	90×90㎜（内寸）	120×120㎜（内寸）	30×60×120㎜	30×60×120㎜
シーラー	品番	M0602	M0602SD 受	M0602SI 受	M0602ECR 受	M0602ECL 受
	価格	¥4,100／本	¥2,500／個	¥2,500／個	¥2,000／個	¥2,000／個
New 塗装品 受	品番	M0602色記号	M0602SD色記号	M0602SI色記号	M0602ECR色記号	M0602ECL色記号
	価格	¥5,100／本	¥2,800／個	¥2,800／個	¥2,300／個	¥2,300／個
	色記号	マットホワイト（MTW）、マットブラック（NB）、トラディショナルブラウン（TSB）、ステングレー（CYG）、テンブラウン（TEN）				
	入数	2本入/梱包	2個入/梱包	2個入/梱包	1個入/梱包	1個入/梱包
	付属品	ステンレススクリュー釘（φ2.3×65㎜）35本入/袋	なし	なし	なし	なし

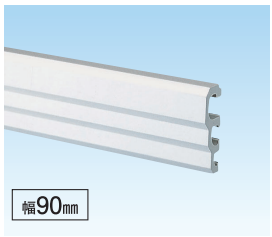

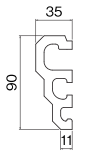

		本　体	出　隅	入　隅	エンド役物・右	エンド役物・左
規　格		35×90×3,030㎜	90×90㎜（内寸）	120×120㎜（内寸）	35×90×120㎜	35×90×120㎜
シーラー	品番	M0903	M0903SD 受	M0903SI 受	M0903ECR 受	M0903ECL 受
	価格	¥5,000／本	¥2,800／個	¥2,800／個	¥2,300／個	¥2,300／個
New 塗装品 受	品番	M0903色記号	M0903SD色記号	M0903SI色記号	M0903ECR色記号	M0903ECL色記号
	価格	¥6,000／本	¥3,100／個	¥3,100／個	¥2,600／個	¥2,600／個
	色記号	マットホワイト（MTW）、マットブラック（NB）、トラディショナルブラウン（TSB）、ステングレー（CYG）、テンブラウン（TEN）				
	入数	2本入/梱包	2個入/梱包	2個入/梱包	1個入/梱包	1個入/梱包
	付属品	ステンレススクリュー釘（φ2.3×65㎜）35本入/袋	なし	なし	なし	なし

品番の説明（例:M0905）

M0905SD（出隅）	M0905SI（入隅）	M0905ECR（エンド役物・右）	M0905ECL（エンド役物・左）	M0905PR（留め役物・右）	M0905PL（留め役物・左）
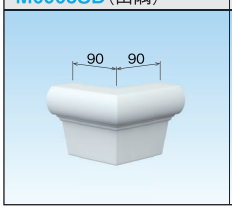	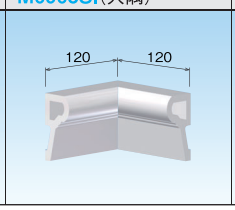	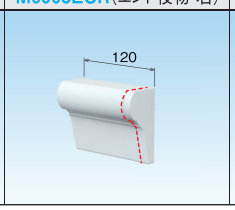	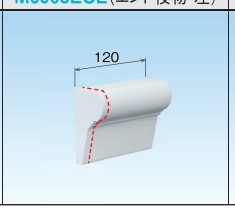		

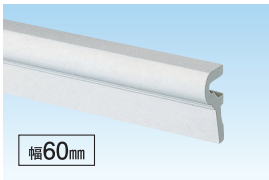

※製品改良に伴い、裏面の仕様変更を行います。
現仕様の在庫が無くなり次第、新仕様に
切り替えさせていただきます。

新仕様

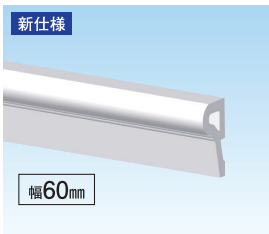

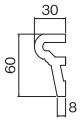

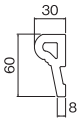

		本　体	出　隅	入　隅	エンド役物・右	エンド役物・左
規　格		30×60×3,030㎜	90×90㎜(内寸)	120×120㎜(内寸)	30×60×120㎜	30×60×120㎜
シーラー	品番	M0604	M0604SD 受	M0604SI 受	M0604ECR 受	M0604ECL 受
	価格	¥3,300／本	¥2,500／個	¥2,500／個	¥2,000／個	¥2,000／個
New 塗装品 受	品番	M0604色記号	M0604SD色記号	M0604SI色記号	M0604ECR色記号	M0604ECL色記号
	価格	¥4,300／本	¥2,800／個	¥2,800／個	¥2,300／個	¥2,300／個
	色記号	マットホワイト(MTW)、マットブラック(NB)、トラディショナルブラウン(TSB)、ステングレー(CYG)、テンブラウン(TEN)				
	入数	2本入/梱包	2個入/梱包	2個入/梱包	1個入/梱包	1個入/梱包
	付属品	ステンレススクリュー釘 (φ2.3×65㎜) 35本入/袋	なし	なし	なし	なし

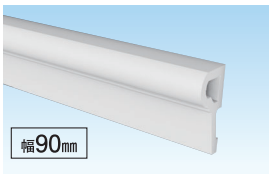

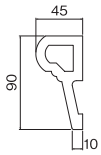

		本　体	出　隅	入　隅	エンド役物・右	エンド役物・左	留め役物・右	留め役物・左
規　格		45×90×3,030㎜	90×90㎜(内寸)	120×120㎜(内寸)	45×90×120㎜	45×90×120㎜	45×90×120㎜	45×90×120㎜
シーラー	品番	M0905	M0905SD 受	M0905SI 受	M0905ECR 受	M0905ECL 受	M0905PR 受	M0905PL 受
	価格	¥5,200／本	¥2,800／個	¥2,800／個	¥2,300／個	¥2,300／個	¥2,800／個	¥2,800／個
New 塗装品 受	品番	M0905色記号	M0905SD色記号	M0905SI色記号	M0905ECR色記号	M0905ECL色記号	M0905PR色記号	M0905PL色記号
	価格	¥6,200／本	¥3,100／個	¥3,100／個	¥2,600／個	¥2,600／個	¥3,400／個	¥3,400／個
	色記号	マットホワイト(MTW)、マットブラック(NB)、トラディショナルブラウン(TSB)、ステングレー(CYG)、テンブラウン(TEN)						
	入数	2本入/梱包	2個入/梱包	2個入/梱包	1個入/梱包	1個入/梱包	1個入/梱包	1個入/梱包
	付属品	ステンレススクリュー釘 (φ3.4×90㎜) 35本入/袋	なし	なし	なし	なし	なし	なし

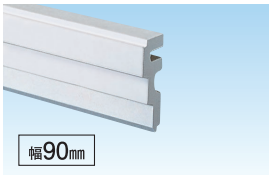

※製品改良に伴い、裏面の仕様変更を行います。
現仕様の在庫が無くなり次第、新仕様に
切り替えさせていただきます。

新仕様

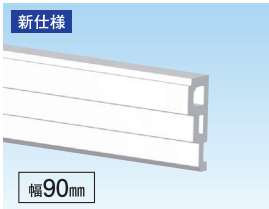

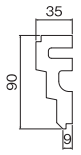

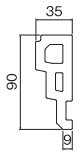

		本　体	出　隅	入　隅	エンド役物・右	エンド役物・左
規　格		35×90×3,030㎜	90×90㎜(内寸)	120×120㎜(内寸)	35×90×120㎜	35×90×120㎜
シーラー	品番	M0908	M0908SD 受	M0908SI 受	M0908ECR 受	M0908ECL 受
	価格	¥6,400／本	¥2,900／個	¥2,900／個	¥2,400／個	¥2,400／個
New 塗装品 受	品番	M0908色記号	M0908SD色記号	M0908SI色記号	M0908ECR色記号	M0908ECL色記号
	価格	¥7,400／本	¥3,200／個	¥3,200／個	¥2,700／個	¥2,700／個
	色記号	マットホワイト(MTW)、マットブラック(NB)、トラディショナルブラウン(TSB)、ステングレー(CYG)、テンブラウン(TEN)				
	入数	2本入/梱包	2個入/梱包	2個入/梱包	1個入/梱包	1個入/梱包
	付属品	ステンレススクリュー釘 (φ2.3×65㎜) 35本入/袋	なし	なし	なし	なし

モール（窓額縁・見切）

■カラーバリエーション

マットホワイト	マットブラック	トラディショナルブラウン	ステングレー	テンブラウン
色記号MTW	色記号NB	色記号TSB	色記号CYG	色記号TEN

窓額縁・見切

□基　材　合成樹脂塗装/有機質系繊維混入セメントけい酸カルシウム板（不燃認定番号 NM-2204）

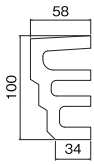

※製品改良に伴い、裏面の仕様変更を行います。
現仕様の在庫が無くなり次第、新仕様に
切り替えさせていただきます。

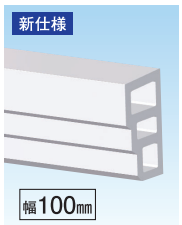

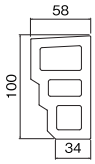

		本　体	出　隅	入　隅	エンド役物・右	エンド役物・左	留め役物・右	留め役物・左
規　格		58×100×3,030㎜	90×90㎜（内寸）	120×120㎜（内寸）	58×100×120㎜	58×100×120㎜	58×100×120㎜	58×100×120㎜
シーラー	品番	M1009	M1009SD 受	M1009SI 受	M1009ECR 受	M1009ECL 受	M1009PR 受	M1009PL 受
シーラー	価格	¥7,600／本	¥3,000／個	¥3,000／個	¥2,500／個	¥2,500／個	¥3,000／個	¥3,000／個
New 塗装品 受	品番	M1009色記号	M1009SD色記号	M1009SI色記号	M1009ECR色記号	M1009ECL色記号	M1009PR色記号	M1009PL色記号
New 塗装品 受	価格	¥8,600／本	¥3,300／個	¥3,300／個	¥2,800／個	¥2,800／個	¥3,300／個	¥3,300／個
New 塗装品 受	色記号	マットホワイト（MTW）、マットブラック（NB）、トラディショナルブラウン（TSB）、ステングレー（CYG）、テンブラウン（TEN）						
New 塗装品 受	入数	2本入/梱包	2個入/梱包	2個入/梱包	1個入/梱包	1個入/梱包	1個入/梱包	1個入/梱包
New 塗装品 受	付属品	コーススレッドねじ（φ4.8×90㎜）15本入/袋	なし	なし	なし	なし	なし	なし

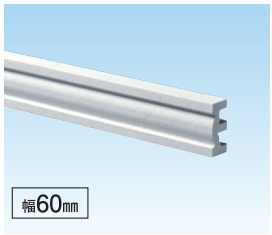

		本　体	出　隅	入　隅	エンド役物・右	エンド役物・左
規　格		30×60×3,030㎜	90×90㎜（内寸）	120×120㎜（内寸）	30×60×120㎜	30×60×120㎜
シーラー	品番	M0618	M0618SD 受	M0618SI 受	M0618ECR 受	M0618ECL 受
シーラー	価格	¥4,500／本	¥2,500／個	¥2,500／個	¥2,000／個	¥2,000／個
New 塗装品 受	品番	M0618色記号	M0618SD色記号	M0618SI色記号	M0618ECR色記号	M0618ECL色記号
New 塗装品 受	価格	¥5,500／本	¥2,800／個	¥2,800／個	¥2,300／個	¥2,300／個
New 塗装品 受	色記号	マットホワイト（MTW）、マットブラック（NB）、トラディショナルブラウン（TSB）、ステングレー（CYG）、テンブラウン（TEN）				
New 塗装品 受	入数	2本入/梱包	2個入/梱包	2個入/梱包	1個入/梱包	1個入/梱包
New 塗装品 受	付属品	ステンレススクリュー釘（φ2.3×65㎜）35本入/袋	なし	なし	なし	なし

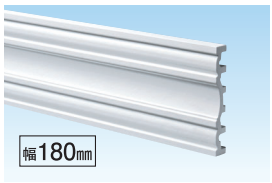

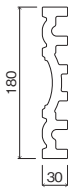

※製品改良に伴い、裏面の仕様変更を行います。
現仕様の在庫が無くなり次第、新仕様に
切り替えさせていただきます。

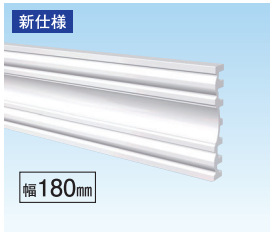

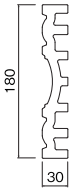

		本　体	出　隅	入　隅	エンド役物・右	エンド役物・左
規　格		30×180×3,030㎜	90×90㎜（内寸）	120×120㎜（内寸）	30×180×120㎜	30×180×120㎜
シーラー	品番	M1819	M1819SD 受	M1819SI 受	M1819ECR 受	M1819ECL 受
シーラー	価格	¥8,000／本	¥3,700／個	¥3,700／個	¥2,700／個	¥2,700／個
New 塗装品 受	品番	M1819色記号	M1819SD色記号	M1819SI色記号	M1819ECR色記号	M1819ECL色記号
New 塗装品 受	価格	¥9,000／本	¥4,000／個	¥4,000／個	¥3,000／個	¥3,000／個
New 塗装品 受	色記号	マットホワイト（MTW）、マットブラック（NB）、トラディショナルブラウン（TSB）、ステングレー（CYG）、テンブラウン（TEN）				
New 塗装品 受	入数	2本入/梱包	2個入/梱包	2個入/梱包	1個入/梱包	1個入/梱包
New 塗装品 受	付属品	ステンレススクリュー釘（φ2.3×65㎜）35本入/袋	なし	なし	なし	なし

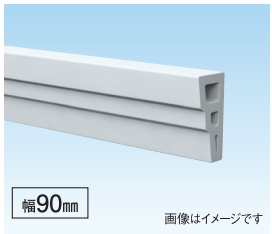

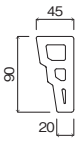

		本　体	出　隅	入　隅	エンド役物・右	エンド役物・左
規　格		45×90×3,030㎜	90×90㎜（内寸）	120×120㎜（内寸）	45×90×120㎜	45×90×120㎜
シーラー	品番	M0923	M0923SD 受	M0923SI 受	M0923ECR 受	M0923ECL 受
シーラー	価格	¥6,800／本	¥3,000／個	¥3,000／個	¥2,500／個	¥2,500／個
New 塗装品 受	品番	M0923色記号	M0923SD色記号	M0923SI色記号	M0923ECR色記号	M0923ECL色記号
New 塗装品 受	価格	¥7,800／本	¥3,300／個	¥3,300／個	¥2,800／個	¥2,800／個
New 塗装品 受	色記号	マットホワイト（MTW）、マットブラック（NB）、トラディショナルブラウン（TSB）、ステングレー（CYG）、テンブラウン（TEN）				
New 塗装品 受	入数	2本入/梱包	2個入/梱包	2個入/梱包	1個入/梱包	1個入/梱包
New 塗装品 受	付属品	ステンレススクリュー釘（φ2.3×65㎜）35本入/袋	なし	なし	なし	なし

注意 ・釘打ちまたはねじ留めの際は必ず下穴（釘ねじ径に対し0～＋φ0.3㎜）を開けてから施工して下さい。　・メンテナンス時や、シーラー品を現地塗装する場合は弊社推奨塗料（技術編（技6））をお使いいただくか、または営業窓口へご相談下さい。　・運賃に関しまして、小口運賃やエリアにより異なりますので、詳しくは営業窓口までお問い合わせ下さい。　・塗装品の対応も可能ですので、営業窓口へご相談下さい。

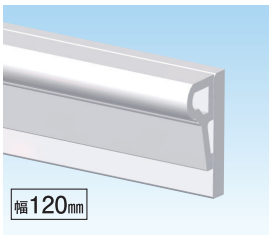

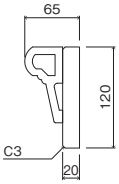

		本　体	出　隅	入　隅	エンド役物・右	エンド役物・左	留め役物右・左 L=1,500
規　格		65×120×3,030㎜	90×90㎜(内寸)	120×120㎜(内寸)	65×120×120㎜	65×120×120㎜	65×120×1,500㎜×LR各1
シーラー	品番	HM12 受	HM12SD 受	HM12SI 受	HM12ECR 受	HM12ECL 受	HM1215PSET 受
	価格	¥12,000／本	¥3,000／個	¥3,000／個	¥3,000／個	¥3,000／個	¥15,000／セット
New 塗装品 受	品番	HM12色記号	HM12SD色記号	HM12SI色記号	HM12ECR色記号	HM12ECL色記号	HM1215PSET色記号
	価格	¥13,000／本	¥3,300／個	¥3,300／個	¥3,300／個	¥3,300／個	¥16,400／セット
	色記号	マットホワイト(MTW)、マットブラック(NB)、トラディショナルブラウン(TSB)、ステングレー(CYG)、テンブラウン(TEN)					
	入数	1本入/梱包	2個入/梱包	2個入/梱包	1個入/梱包	1個入/梱包	1セット入/梱包
	付属品	ステンレススクリュー釘(φ2.3×65㎜)35本入/袋	なし	なし	なし	なし	ステンレススクリュー釘(φ2.3×65㎜)35本入/袋

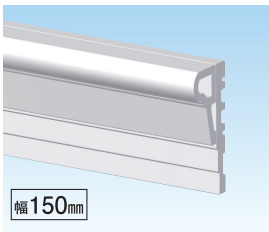

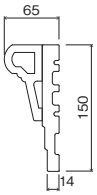

		本　体	出　隅	入　隅	エンド役物・右	エンド役物・左	留め役物右・左 L=1,500
規　格		65×150×3,030㎜	90×90㎜(内寸)	120×120㎜(内寸)	65×150×120㎜	65×150×120㎜	65×180×1,500㎜×LR各1
シーラー	品番	HM15 受	HM15SD 受	HM15SI 受	HM15ECR 受	HM15ECL 受	HM1515PSET 受
	価格	¥13,000／本	¥3,000／個	¥3,000／個	¥3,000／個	¥3,000／個	¥16,000／セット
New 塗装品 受	品番	HM15色記号	HM15SD色記号	HM15SI色記号	HM15ECR色記号	HM15ECL色記号	HM1515PSET色記号
	価格	¥14,000／本	¥3,300／個	¥3,300／個	¥3,300／個	¥3,300／個	¥17,400／セット
	色記号	マットホワイト(MTW)、マットブラック(NB)、トラディショナルブラウン(TSB)、ステングレー(CYG)、テンブラウン(TEN)					
	入数	1本入/梱包	2個入/梱包	2個入/梱包	1個入/梱包	1個入/梱包	1セット入/梱包
	付属品	ステンレススクリュー釘(φ2.3×65㎜)35本入/袋	なし	なし	なし	なし	ステンレススクリュー釘(φ2.3×65㎜)35本入/袋

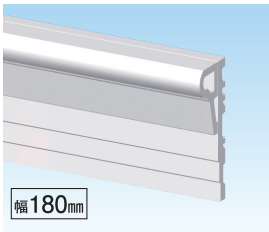

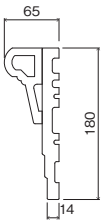

		本　体	出　隅	入　隅	エンド役物・右	エンド役物・左	留め役物右・左 L=1,500
規　格		65×180×3,030㎜	90×90㎜(内寸)	120×120㎜(内寸)	65×180×120㎜	65×180×120㎜	65×180×1,500㎜×LR各1
シーラー	品番	HM18 受	HM18SD 受	HM18SI 受	HM18ECR 受	HM18ECL 受	HM1815PSET 受
	価格	¥14,000／本	¥3,000／個	¥3,000／個	¥3,000／個	¥3,000／個	¥17,000／セット
New 塗装品 受	品番	HM18色記号	HM18SD色記号	HM18SI色記号	HM18ECR色記号	HM18ECL色記号	HM1815PSET色記号
	価格	¥15,000／本	¥3,300／個	¥3,300／個	¥3,300／個	¥3,300／個	¥18,400／セット
	色記号	マットホワイト(MTW)、マットブラック(NB)、トラディショナルブラウン(TSB)、ステングレー(CYG)、テンブラウン(TEN)					
	入数	1本入/梱包	2個入/梱包	2個入/梱包	1個入/梱包	1個入/梱包	1セット入/梱包
	付属品	ステンレススクリュー釘(φ2.3×65㎜)35本入/袋	なし	なし	なし	なし	ステンレススクリュー釘(φ2.3×65㎜)35本入/袋

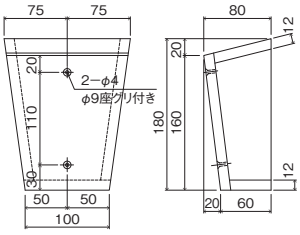

		キーストーン(HM15用)
規　格		80×180×150㎜
シーラー	品番	KY15 受
	価格	¥5,000／個
入　数		1個入/梱包
付属品		下地材1個、ステンレススクリュー釘(φ2.7×75㎜)16本入/袋 ステンレスコーススレッドねじ(φ4.8×90㎜)2本

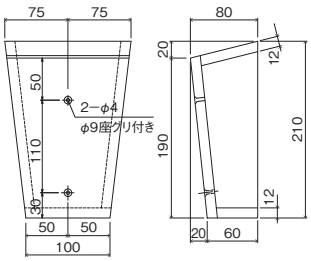

		キーストーン(HM18用)
規　格		80×210×150㎜
シーラー	品番	KY18 受
	価格	¥5,000／個
入　数		1個入/梱包
付属品		下地材1個、ステンレススクリュー釘(φ2.7×75㎜)16本入/袋 ステンレスコーススレッドねじ(φ4.8×90㎜)2本

注意 ・釘打ちまたはねじ留めの際は必ず下穴(釘ねじ径に対し0〜+φ0.3㎜)を開けてから施工して下さい。 ・メンテナンス時や、シーラー品を現地塗装する場合は弊社推奨塗料(技術編(技6))をお使いいただくか、または営業窓口へご相談下さい。 ・運賃に関しまして、小口運賃やエリアにより異なりますので、詳しくは営業窓口までお問い合わせ下さい。 ・塗装品の対応も可能ですので、営業窓口へご相談下さい。

モール（トリムス）

写真提供：株式会社成建

■カラーバリエーション

マットホワイト	ステングレー	ミディアムブラウン※
色記号MTW	色記号CYG	色記号WB
トラディショナルブラウン	テンブラウン	マットブラック
色記号TSB	色記号TEN	色記号NB

※印刷のため実物とは若干異なります。正確な色はサンプルにてご確認下さい。
※別売部品は35ページを参照下さい。
※ミディアムブラウン：2022年3月廃止予定。

トリムス（軽量タイプ）

□基　材　合成樹脂塗装/有機質系繊維混入セメントけい酸カルシウム板（不燃認定番号 NM-2607-1）

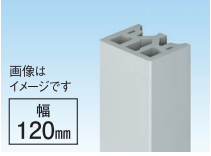

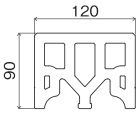

		本　体		
		金具留め		
規　格		90×120×3,030㎜		
シーラー	品　番	MK1228T	価　格	¥15,500／本
塗装品 受	品　番	MK1228T 色記号	価　格	¥17,000／本
	色（色記号）	マットホワイト（MTW）、ステングレー（CYG）、ミディアムブラウン（WB）、トラディショナルブラウン（TSB）、テンブラウン（TEN）		
入　数		1本入/梱包		
付属品		取付金具4個、スターター金具1個、金具用ねじ（65㎜）10本、固定用ねじ4本、接着剤1本/梱包、EPDM		

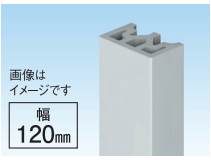

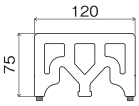

			本　体		
規　格			75×120×3,030㎜		
ねじ留め	シーラー	品　番	MK1227BS	価　格	¥12,900／本
	付属品		コーススレッドねじ（φ5.3×120㎜）8本入/袋		
金具留め	シーラー	品　番	MK1227T	価　格	¥14,500／本
	塗装品 受	品　番	MK1227T 色記号	価　格	¥16,000／本
		色（色記号）	マットホワイト（MTW）、ステングレー（CYG）、ミディアムブラウン（WB）、トラディショナルブラウン（TSB）、テンブラウン（TEN）		
	付属品		取付金具4個、スターター金具1個、金具用ねじ（65㎜）10本、固定用ねじ4本、接着剤1本/梱包、EPDM		
入　数			1本入/梱包		

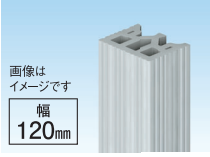

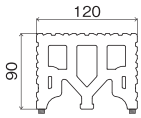

		本　体		
		金具留め		
規　格		90×120×3,030㎜		
シーラー	品　番	MK1229T	価　格	¥15,500／本
塗装品 受	品　番	MK1229T 色記号	価　格	¥17,000／本
	色（色記号）	マットホワイト（MTW）、ステングレー（CYG）、ミディアムブラウン（WB）、トラディショナルブラウン（TSB）、テンブラウン（TEN）、マットブラック（NB）		
入　数		1本入/梱包		
付属品		取付金具4個、スターター金具1個、金具用ねじ（65㎜）10本、固定用ねじ4本、接着剤1本/梱包、EPDM		

トリムス

□基　材　合成樹脂塗装／有機質系繊維混入セメントけい酸カルシウム板（不燃認定番号 NM-2204）

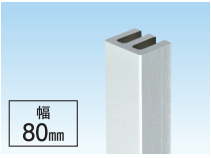

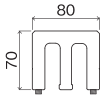

			本　体		
規　格			70×80×3,030㎜		
ねじ留め	シーラー	品　番	M0821BS	価　格	¥8,100／本
	付属品		取付用ねじ18本		
金具留め	シーラー	品　番	M0821	価　格	¥11,500／本
	New 塗装品 受	品　番	M0821 色記号	価　格	¥12,500／本
		色（色記号）	マットホワイト（MTW）、ステングレー（CYG）、ミディアムブラウン（WB）、トラディショナルブラウン（TSB）、テンブラウン（TEN）、マットブラック（NB）		
	付属品		取付金具8個、スターター金具2個、金具用ねじ（65㎜）20本、固定用ねじ8本、接着剤1本/梱包		
入　数			2本入/梱包		

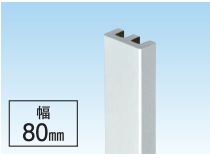

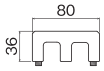

			本　体		
			ねじ留め		
規　格			36×80×3,030㎜		
シーラー		品　番	M0816	価　格	¥7,400／本
New 塗装品 受		品　番	M0816 色記号	価　格	¥8,400／本
		色（色記号）	マットホワイト（MTW）、ステングレー（CYG）、ミディアムブラウン（WB）、トラディショナルブラウン（TSB）、テンブラウン（TEN）、マットブラック（NB）		
入　数			2本入/梱包		
付属品			取付用ねじ15本		

エンドキャップ

対応商品		MK1229T、MK1228T			MK1227T、MK1227BS			M0821、M0821BS	M0816
規　格		12×92×124㎜	12×84×108㎜	12×84×108㎜	12×77×124㎜	12×69×108㎜	12×69×108㎜	6×70×80㎜	6×36×80㎜
シーラー 受	品番	EC-MK1209U	EC-MK1209D	EC-MK1209TKEC	EC-MK1227U	EC-MK1227D	EC-MK1227TKEC	EC-M0821	EC-M0816
	価格	¥1,500／個	¥1,500／個	¥2,500／個	¥1,500／個	¥1,500／個	¥2,500／個	¥1,500／個	¥1,500／個
	入数	1個入/梱包	1個入/梱包	1個入/梱包	1個入/梱包	1個入/梱包	1個入/梱包	1個入/梱包	1個入/梱包
塗装品 受	品番	EC-MK1209U 色記号	EC-MK1209D 色記号	EC-MK1209TKEC 色記号	EC-MK1227U 色記号	EC-MK1227D 色記号	EC-MK1227TKEC 色記号	EC-M0821 色記号	EC-M0816 色記号
	価格	¥2,000／個	¥2,000／個	¥3,000／個	¥2,000／個	¥2,000／個	¥3,000／個	¥2,000／個	¥2,000／個
	入数	1個入/梱包	1個入/梱包	1個入/梱包	1個入/梱包	1個入/梱包	1個入/梱包	1個入/梱包	1個入/梱包
	色（色記号）	マットホワイト（MTW）、ステングレー（CYG）、ミディアムブラウン（WB）、トラディショナルブラウン（TSB）、テンブラウン（TEN）、マットブラック（NB）							

モール（窓トリム・ウィンドウヘッド）

窓トリム

□基 材 合成樹脂塗装/有機質系繊維混入セメントけい酸カルシウム板（不燃認定番号 NM-2204）

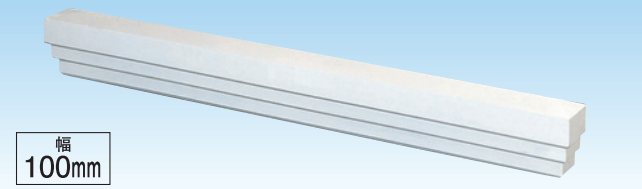

		本 体
シーラー	規 格	58×100×Lmm L寸＝ご指定寸法
	品 番	M1009P 受
	価 格	￥8,600／本（～1,000mmまで） ￥9,200／本（～1,500mmまで） ￥9,800／本（～3,000mmまで）
	入 数	1本入/梱包
	付属品	コーススレッドねじ（φ4.8×90mm）15本入/袋

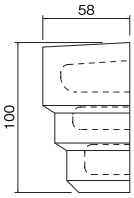

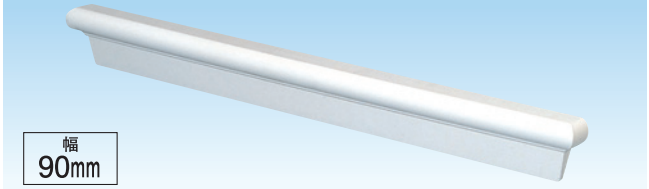

		本 体
シーラー	規 格	45×90×Lmm L寸＝ご指定寸法
	品 番	M0905P 受
	価 格	￥8,000／本（～1,000mmまで） ￥8,700／本（～1,500mmまで） ￥9,400／本（～3,000mmまで）
	入 数	1本入/梱包
	付属品	ステンレススクリュー釘（φ2.3×65mm）35本入/袋

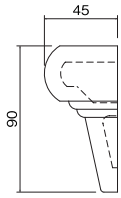

注意 釘打ちまたはねじ留めの際は必ず下穴（釘ねじ径に対し0～＋φ0.3mm）を開けてから施工して下さい。
メンテナンス時や、シーラー品を現地塗装する場合は弊社推奨塗料（技術編（技6））をお使いいただくか、または営業窓口へご相談下さい。

ウィンドウヘッド

□基 材 合成樹脂塗装/有機質系繊維混入セメントけい酸カルシウム板（不燃認定番号 NM-2204）

スタンダードタイプ

		本 体
シーラー	規 格	65×120×Lmm L寸＝ご指定寸法
	品 番	WH120 受
	価 格	￥15,000／本（～2,000mmまで）
	入 数	1本入/梱包
	付属品	ステンレススクリュー釘（φ2.3×65mm）35本入/袋

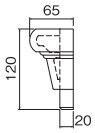

		本 体
シーラー	規 格	65×150×Lmm L寸＝ご指定寸法
	品 番	WH150 受
	価 格	￥16,000／本（～2,000mmまで）
	入 数	1本入/梱包
	付属品	ステンレススクリュー釘（φ2.3×65mm）35本入/袋

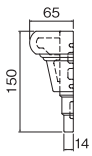

		本 体
シーラー	規 格	65×180×Lmm L寸＝ご指定寸法
	品 番	WH180 受
	価 格	￥17,000／本（～2,000mmまで）
	入 数	1本入/梱包
	付属品	ステンレススクリュー釘（φ2.3×65mm）35本入/袋

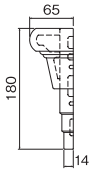

キーストーンタイプ

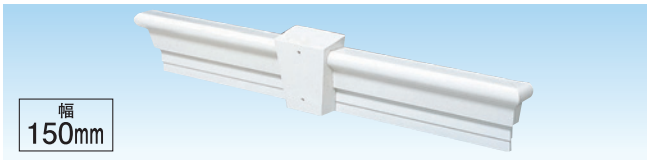

		本 体
シーラー	規 格	65×150×Lmm L寸＝ご指定寸法
	品 番	WH150KY 受
	価 格	￥22,000／本（～2,000mmまで）
	入 数	1本入/梱包
	付属品	ステンレススクリュー釘（φ2.3×65mm）35本入/袋 コーススレッドねじ（φ4.8×90mm）15本入/袋

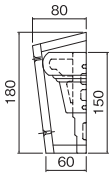

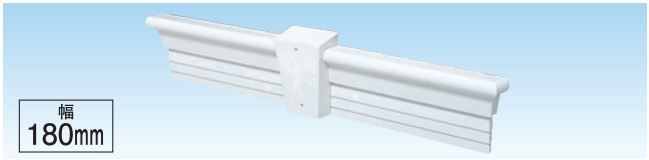

		本 体
シーラー	規 格	65×180×Lmm L寸＝ご指定寸法
	品 番	WH180KY 受
	価 格	￥23,000／本（～2,000mmまで）
	入 数	1本入/梱包
	付属品	ステンレススクリュー釘（φ2.3×65mm）35本入/袋 コーススレッドねじ（φ4.8×90mm）15本入/袋

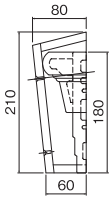

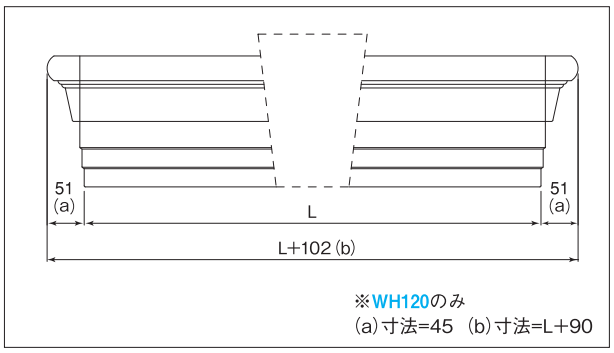

注意 ・釘打ちまたはねじ留めの際は必ず下穴（釘ねじ径に対し0～＋φ0.3mm）を開けてから施工して下さい。
・メンテナンス時や、シーラー品を現地塗装する場合は弊社推奨塗料（技術編（技6））をお使いいただくか、または営業窓口へご相談下さい。
・運賃に関しまして、小口運賃やエリアにより異なりますので、詳しくは営業窓口までお問い合わせ下さい。 ・塗装品の対応も可能ですので、営業窓口へご相談下さい。

モール（ティンバー）

「モール（ティンバー）」は見た目に自然で、
美しいナチュラルなテクスチャーを有します。

■カラーバリエーション

マットホワイト　トラディショナルブラウン　ミディアムブラウン※

色記号MTW　色記号TSB　色記号WB

※印刷のため実物とは若干異なります。
正確な色はサンプルにてご確認下さい。
※ミディアムブラウン：2022年3月廃止予定。

STシリーズ

□基　材　合成樹脂塗装/有機質系繊維混入セメントけい酸カルシウム板（不燃認定番号 NM-2204）

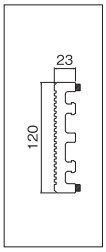

		本　体	出　隅	エンド役物・右	エンド役物・左
規　格		23×120×3,030㎜	127×127㎜（内寸）	23×120×120㎜	23×120×120㎜
シーラー	品番	NST12023SE	NST12023SDSE 受	NST12023ECR 受	NST12023ECL 受
	価格	￥7,650／本	￥3,500／個	￥3,000／個	￥3,000／個
塗装品 受	品番	NST12023 色記号	NST12023SD 色記号	NST12023ECR 色記号	NST12023ECL 色記号
	価格	￥8,650／本	￥3,800／個	￥3,300／個	￥3,300／個
	色（色記号）	マットホワイト（MTW）、トラディショナルブラウン（TSB）、ミディアムブラウン（WB）			
入　数		2本入/梱包	2個入/梱包	1個入/梱包	
付属品		取付金具8個入、ねじ20本入、バックアップ材2個入、接着剤2本入/梱包	取付金具4個入、ねじ10本入、バックアップ材2個入、接着剤1本入/梱包	バックアップ材2本入、接着剤1本入/梱包、ジョイント材1シート入、ねじ10本入、取付金具1個入	

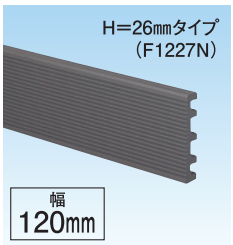

※2022年3月廃止予定。

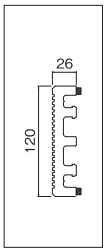

		本　体	出　隅	エンド役物・右	エンド役物・左
規　格		26×120×3,030㎜	124×124㎜（内寸）	26×120×120㎜	26×120×120㎜
シーラー	品番	NST12026SE	NST12026SDSE 受	NST12026ECR 受	NST12026ECL 受
	価格	￥8,000／本	￥3,500／個	￥3,000／個	￥3,000／個
塗装品 受	品番	NST12026 色記号	NST12026SD 色記号	NST12026ECR 色記号	NST12026ECL 色記号
	価格	￥9,000／本	￥3,800／個	￥3,300／個	￥3,300／個
	色（色記号）	マットホワイト（MTW）、トラディショナルブラウン（TSB）、ミディアムブラウン（WB）			
入　数		2本入/梱包	2個入/梱包	1個入/梱包	
付属品		取付金具8個入、ねじ20本入、バックアップ材2個入、接着剤2本入/梱包	取付金具4個入、ねじ10本入、バックアップ材2個入、接着剤1本入/梱包	バックアップ材2本入、接着剤1本入/梱包、ジョイント材1シート入、ねじ10本入、取付金具1個入	

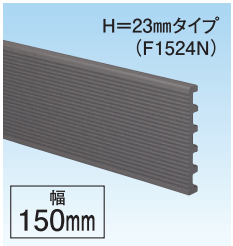

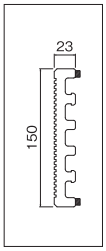

		本　体	出　隅	エンド役物・右	エンド役物・左
規　格		23×150×3,030㎜	127×127㎜（内寸）	23×150×120㎜	23×150×120㎜
シーラー	品番	NST15023SE	NST15023SDSE 受	NST15023ECR 受	NST15023ECL 受
	価格	￥8,600／本	￥3,700／個	￥3,200／個	￥3,200／個
塗装品 受	品番	NST15023 色記号	NST15023SD 色記号	NST15023ECR 色記号	NST15023ECL 色記号
	価格	￥9,600／本	￥4,000／個	￥3,500／個	￥3,500／個
	色（色記号）	マットホワイト（MTW）、トラディショナルブラウン（TSB）、ミディアムブラウン（WB）			
入　数		2本入/梱包	2個入/梱包	1個入/梱包	
付属品		取付金具8個入、ねじ20本入、バックアップ材2個入、接着剤2本入/梱包	取付金具4個入、ねじ10本入、バックアップ材2個入、接着剤1本入/梱包	バックアップ材2本入、接着剤1本入/梱包、ジョイント材1シート入、ねじ10本入、取付金具1個入	

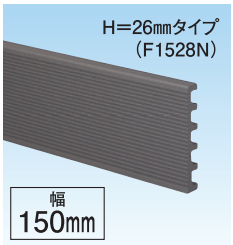

※2022年3月廃止予定。

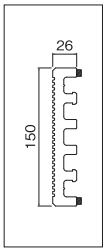

		本　体	出　隅	エンド役物・右	エンド役物・左
規　格		26×150×3,030㎜	124×124㎜（内寸）	26×150×120㎜	26×150×120㎜
シーラー	品番	NST15026SE	NST15026SDSE 受	NST15026ECR 受	NST15026ECL 受
	価格	￥9,000／本	￥3,700／個	￥3,200／個	￥3,200／個
塗装品 受	品番	NST15026 色記号	NST15026SD 色記号	NST15026ECR 色記号	NST15026ECL 色記号
	価格	￥10,000／本	￥4,000／個	￥3,500／個	￥3,500／個
	色（色記号）	マットホワイト（MTW）、トラディショナルブラウン（TSB）、ミディアムブラウン（WB）			
入　数		2本入/梱包	2個入/梱包	1個入/梱包	
付属品		取付金具8個入、ねじ20本入、バックアップ材2個入、接着剤2本入/梱包	取付金具4個入、ねじ10本入、バックアップ材2個入、接着剤1本入/梱包	バックアップ材2本入、接着剤1本入/梱包、ジョイント材1シート入、ねじ10本入、取付金具1個入	

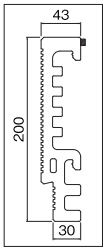

		本　体	出隅	入隅	エンド役物・右	エンド役物・左
規　格		43×200×3,030㎜	107×107㎜（内寸）	150×150㎜（内寸）	43×200×120㎜	43×200×120㎜
シーラー	品番	ST20035SE	ST20035SDSE 受	ST20035SISE 受	ST20035ECR 受	ST20035ECL 受
	価格	￥11,800／本	￥3,800／個	￥3,800／個	￥3,300／個	￥3,300／個
塗装品 受	品番	ST20035 色記号	ST20035SD 色記号	ST20035SI 色記号	ST20035ECR 色記号	ST20035ECL 色記号
	価格	￥12,800／本	￥4,100／個	￥4,100／個	￥3,600／個	￥3,600／個
	色（色記号）	マットホワイト（MTW）、トラディショナルブラウン（TSB）、ミディアムブラウン（WB）				
入　数		1本入/梱包	2個入/梱包		1個入/梱包	
付属品		取付金具4個入、ねじ10本入、バックアップ材1個入、接着剤1本入/梱包	取付金具4個入、ねじ10本入、バックアップ材2個入、接着剤1本入/梱包		バックアップ材2本入、接着剤1本入/梱包、ジョイント材1シート入、ねじ10本入、取付金具1個入	

■カラーバリエーション

マットホワイト　トラディショナルブラウン　ミディアムブラウン※

色記号MTW　色記号TSB　色記号WB

※印刷のため実物とは若干異なります。
正確な色はサンプルにてご確認下さい。
※ミディアムブラウン：2022年3月廃止予定。

NTシリーズ

□基　材　合成樹脂塗装/有機質系繊維混入セメントけい酸カルシウム板（不燃認定番号 NM-2204）

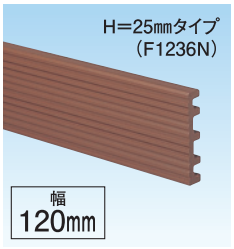

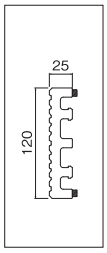

		本　体	出　隅	エンド役物・右	エンド役物・左
規　格		25×120×3,030㎜	125×125㎜（内寸）	25×120×120㎜	25×120×120㎜
シーラー	品番	NNT12025SE	NNT12025SDSE 受	NNT12025ECR 受	NNT12025ECL 受
	価格	￥7,800／本	￥3,500／個	￥3,000／個	￥3,000／個
塗装品 受	品番	NNT12025 色記号	NNT12025SD 色記号	NNT12025ECR 色記号	NNT12025ECL 色記号
	価格	￥8,800／本	￥3,800／個	￥3,300／個	￥3,300／個
	色（色記号）	マットホワイト（MTW）、トラディショナルブラウン（TSB）、ミディアムブラウン（WB）			
入　数		2本入/梱包	2個入/梱包	1個入/梱包	
付属品		取付金具8個入、ねじ20本入、バックアップ材2個入、接着剤2本入/梱包	取付金具4個入、ねじ10本入、バックアップ材2個入、接着剤1本入/梱包	バックアップ材2本入、接着剤1本入/梱包、ジョイント材1シート入、ねじ10本入、取付金具1個入	

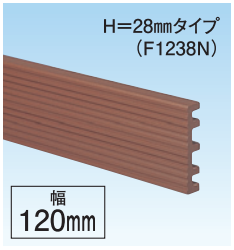

※2022年3月廃止予定。

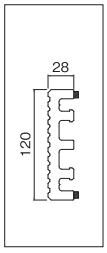

		本　体	出　隅	エンド役物・右	エンド役物・左
規　格		28×120×3,030㎜	122×122㎜（内寸）	28×120×120㎜	28×120×120㎜
シーラー	品番	NNT12028SE	NNT12028SDSE 受	NNT12028ECR 受	NNT12028ECL 受
	価格	￥8,300／本	￥3,500／個	￥3,000／個	￥3,000／個
塗装品 受	品番	NNT12028 色記号	NNT12028SD 色記号	NNT12028ECR 色記号	NNT12028ECL 色記号
	価格	￥9,300／本	￥3,800／個	￥3,300／個	￥3,300／個
	色（色記号）	マットホワイト（MTW）、トラディショナルブラウン（TSB）、ミディアムブラウン（WB）			
入　数		2本入/梱包	2個入/梱包	1個入/梱包	
付属品		取付金具8個入、ねじ20本入、バックアップ材2個入、接着剤2本入/梱包	取付金具4個入、ねじ10本入、バックアップ材2個入、接着剤1本入/梱包	バックアップ材2本入、接着剤1本入/梱包、ジョイント材1シート入、ねじ10本入、取付金具1個入	

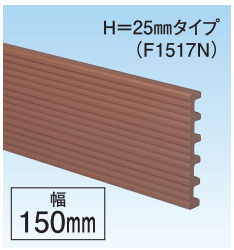

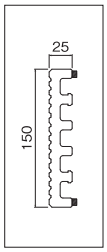

		本　体	出　隅	エンド役物・右	エンド役物・左
規　格		25×150×3,030㎜	125×125㎜（内寸）	25×150×120㎜	25×150×120㎜
シーラー	品番	NNT15025SE	NNT15025SDSE 受	NNT15025ECR 受	NNT15025ECL 受
	価格	￥8,800／本	￥3,700／個	￥3,200／個	￥3,200／個
塗装品 受	品番	NNT15025 色記号	NNT15025SD 色記号	NNT15025ECR 色記号	NNT15025ECL 色記号
	価格	￥9,800／本	￥4,000／個	￥3,500／個	￥3,500／個
	色（色記号）	マットホワイト（MTW）、トラディショナルブラウン（TSB）、ミディアムブラウン（WB）			
入　数		2本入/梱包	2個入/梱包	1個入/梱包	
付属品		取付金具8個入、ねじ20本入、バックアップ材2個入、接着剤2本入/梱包	取付金具4個入、ねじ10本入、バックアップ材2個入、接着剤1本入/梱包	バックアップ材2本入、接着剤1本入/梱包、ジョイント材1シート入、ねじ10本入、取付金具1個入	

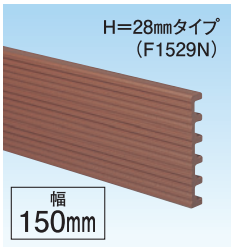

※2022年3月廃止予定。

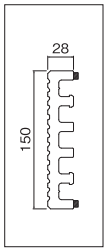

		本　体	出　隅	エンド役物・右	エンド役物・左
規　格		28×150×3,030㎜	122×122㎜（内寸）	28×150×120㎜	28×150×120㎜
シーラー	品番	NNT15028SE	NNT15028SDSE 受	NNT15028ECR 受	NNT15028ECL 受
	価格	￥9,350／本	￥3,700／個	￥3,200／個	￥3,200／個
塗装品 受	品番	NNT15028 色記号	NNT15028SD 色記号	NNT15028ECR 色記号	NNT15028ECL 色記号
	価格	￥10,350／本	￥4,000／個	￥3,500／個	￥3,500／個
	色（色記号）	マットホワイト（MTW）、トラディショナルブラウン（TSB）、ミディアムブラウン（WB）			
入　数		2本入/梱包	2個入/梱包	1個入/梱包	
付属品		取付金具8個入、ねじ20本入、バックアップ材2個入、接着剤2本入/梱包	取付金具4個入、ねじ10本入、バックアップ材2個入、接着剤1本入/梱包	バックアップ材2本入、接着剤1本入/梱包、ジョイント材1シート入、ねじ10本入、取付金具1個入	

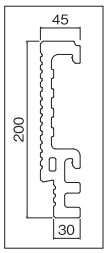

		本　体	出隅	入隅	エンド役物・右	エンド役物・左
規　格		45×200×3,030㎜	105×105㎜（内寸）	150×150㎜（内寸）	45×200×120㎜	45×200×120㎜
シーラー	品番	NT20045SE	NT20045SDSE 受	NT20045SISE 受	NT20045ECR 受	NT20045ECL 受
	価格	￥11,200／本	￥3,800／個	￥3,800／個	￥3,300／個	￥3,300／個
塗装品 受	品番	NT20045 色記号	NT20045SD 色記号	NT20045SI 色記号	NT20045ECR 色記号	NT20045ECL 色記号
	価格	￥12,200／本	￥4,100／個	￥4,100／個	￥3,600／個	￥3,600／個
	色（色記号）	マットホワイト（MTW）、トラディショナルブラウン（TSB）、ミディアムブラウン（WB）				
入　数		1本入/梱包	2個入/梱包		1個入/梱包	
付属品		取付金具4個入、ねじ10本入、バックアップ材1個入、接着剤1本入/梱包	取付金具4個入、ねじ10本入、バックアップ材2個入、接着剤1本入/梱包		バックアップ材2本入、接着剤1本入/梱包、ジョイント材1シート入、ねじ10本入、取付金具1個入	

MEMO

幕板

■カラーバリエーション

マットホワイト	マットブラック	トラディショナルブラウン	テンブラウン
色記号MTW	色記号NB	色記号TSB	色記号TEN

※印刷のため実物とは若干異なります。正確な色はサンプルにてご確認下さい。

幕 板　金具施工

□基 材　合成樹脂塗装/有機質系繊維混入セメントけい酸カルシウム板(不燃認定番号 NM-2204)

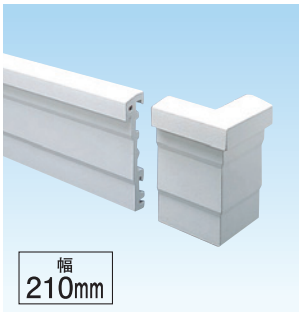

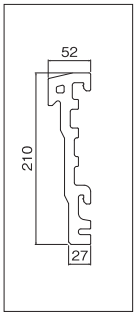

		本 体	出 隅	入 隅	エンド役物・右	エンド役物・左
規 格		52×210×3,030㎜	98×98㎜(内寸)	150×150㎜(内寸)	52×210×120㎜	52×210×120㎜
シーラー	品 番	D2112	D2112SD 受	D2112SI 受	D2112ECR 受	D2112ECL 受
	価 格	¥9,500／本	¥3,900／個	¥3,900／個	¥2,900／個	¥2,900／個
塗装品	品 番	D2112 色記号	D2112SD 色記号	D2112SI 色記号	D2112ECR 色記号	D2112ECL 色記号
	価 格	¥10,500／本	¥4,200／個	¥4,200／個	¥3,200／個	¥3,200／個
受	色(色記号)	マットホワイト(MTW)、マットブラック(NB)、トラディショナルブラウン(TSB)、テンブラウン(TEN)				
入 数		2本入/梱包	2個入/梱包		1個入/梱包	1個入/梱包
付属品		取付金具8個、金具取付ねじ20本、バックアップ材2個、接着剤2本/梱包	取付金具4個、金具取付ねじ10本、バックアップ材2個、接着剤1本/梱包		なし	

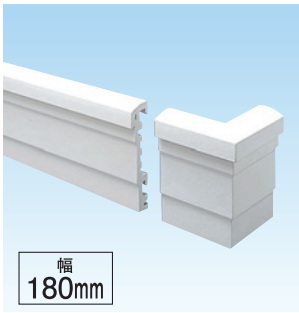

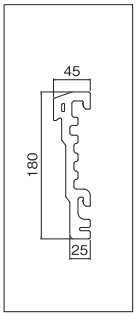

		本 体	出 隅	入 隅	エンド役物・右	エンド役物・左
規 格		45×180×3,030㎜	105×105㎜(内寸)	150×150㎜(内寸)	45×180×120㎜	45×180×120㎜
シーラー	品 番	D1813	D1813SD 受	D1813SI 受	D1813ECR 受	D1813ECL 受
	価 格	¥8,100／本	¥3,400／個	¥3,400／個	¥2,400／個	¥2,400／個
塗装品	品 番	D1813 色記号	D1813SD 色記号	D1813SI 色記号	D1813ECR 色記号	D1813ECL 色記号
	価 格	¥9,100／本	¥3,700／個	¥3,700／個	¥2,700／個	¥2,700／個
受	色(色記号)	マットホワイト(MTW)、マットブラック(NB)、トラディショナルブラウン(TSB)、テンブラウン(TEN)				
入 数		2本入/梱包	2個入/梱包		1個入/梱包	1個入/梱包
付属品		取付金具8個、金具取付ねじ16本、バックアップ材2個、接着剤2本/梱包	取付金具4個、金具取付ねじ10本、バックアップ材2個、接着剤1本/梱包		なし	

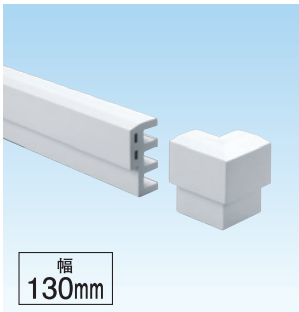

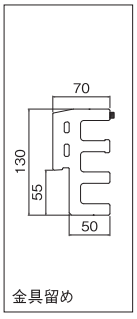

		本 体	出 隅	入 隅	エンド役物・右	エンド役物・左
規 格		70×130×3,030㎜	80×80㎜(内寸)	150×150㎜(内寸)	70×130×120㎜	70×130×120㎜
シーラー	品 番	M1322	M1322SD 受	M1322SI 受	M1322ECR 受	M1322ECL 受
	価 格	¥14,500／本	¥4,600／個	¥4,600／個	¥3,600／個	¥3,600／個
塗装品	品 番	M1322 色記号	M1322SD 色記号	M1322SI 色記号	M1322ECR 色記号	M1322ECL 色記号
	価 格	¥15,500／本	¥4,900／個	¥4,900／個	¥3,900／個	¥3,900／個
受	色(色記号)	マットホワイト(MTW)、マットブラック(NB)、トラディショナルブラウン(TSB)、テンブラウン(TEN)				
入 数		1本入/梱包	2個入/梱包		1個入/梱包	1個入/梱包
付属品		取付金具4個、金具取付ねじ10本、固定用ねじ4本、バックアップ材1個、接着剤1本/梱包、EPDM	取付金具4個、金具取付ねじ10本、バックアップ材2個、接着剤1本/梱包		なし	

幕 板　ねじ施工

□基 材　合成樹脂塗装/有機質系繊維混入セメントけい酸カルシウム板(不燃認定番号 NM-2204)

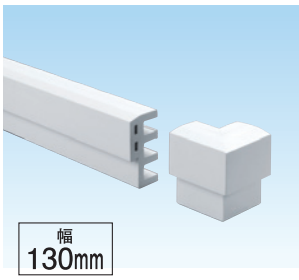

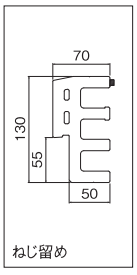

		本 体	出 隅	入 隅	エンド役物・右	エンド役物・左
規 格		70×130×3,030㎜	80×80㎜(内寸)	150×150㎜(内寸)	70×130×120㎜	70×130×120㎜
シーラー	品 番	M1322BS	M1322BSSD 受	M1322BSSI 受	M1322BSECR 受	M1322BSECL 受
	価 格	¥10,000／本	¥4,100／個	¥4,100／個	¥3,100／個	¥3,100／個
入 数		1本入/梱包	2個入/梱包		1個入/梱包	1個入/梱包
付属品		コーススレッドねじ(φ5.3×120㎜)8本入/袋			なし	

注意 外れやがたつきの防止のため、必ず付属の接着剤を併用して下さい。

幕板 / デンタルモール

■カラーバリエーション

マットホワイト	マットブラック	トラディショナルブラウン	テンブラウン
色記号MTW	色記号NB	色記号TSB	色記号TEN

※印刷のため実物とは若干異なります。正確な色はサンプルにてご確認下さい。

幕 板　釘施工

□基　材　合成樹脂塗装/有機質系繊維混入セメントけい酸カルシウム板(不燃認定番号 NM-2204)

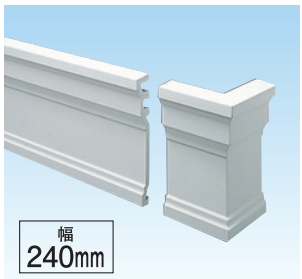

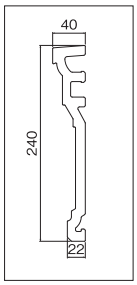

		本　体	出　隅	入　隅	エンド役物・右	エンド役物・左
規　格		40×240×3,030㎜	110×110㎜(内寸)	150×150㎜(内寸)	40×240×120㎜	40×240×120㎜
シーラー	品番	D2409	D2409SD 受	D2409SI 受	D2409ECR 受	D2409ECL 受
	価格	¥7,800／本	¥4,300／個	¥4,300／個	¥3,300／個	¥3,300／個
塗装品 受	品番	D2409 色記号	D2409SD 色記号	D2406SI 色記号	D2409ECR 色記号	D2409ECL 色記号
	価格	¥8,900／本	¥4,600／個	¥4,600／個	¥3,600／個	¥3,600／個
	色(色記号)	マットホワイト(MTW)、マットブラック(NB)、トラディショナルブラウン(TSB)、テンブラウン(TEN)				
入　数		2本入/梱包	2個入/梱包		1個入/梱包	
付属品		ステンレススクリュー釘(φ2.3×65㎜)35本入/袋	なし		なし	

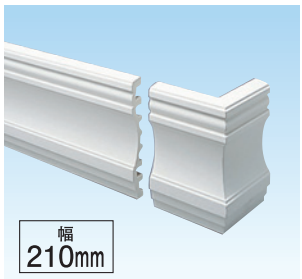

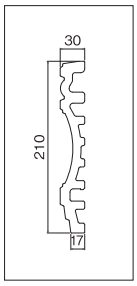

		本　体	出　隅	入　隅	エンド役物・右	エンド役物・左
規　格		30×210×3,030㎜	120×120㎜(内寸)	150×150㎜(内寸)	30×210×120㎜	30×210×120㎜
シーラー	品番	D2108	D2108SD 受	D2108SI 受	D2108ECR 受	D2108ECL 受
	価格	¥7,200／本	¥3,900／個	¥3,900／個	¥2,900／個	¥2,900／個
塗装品 受	品番	D2108 色記号	D2108SD 色記号	D2108SI 色記号	D2108ECR 色記号	D2108ECL 色記号
	価格	¥8,200／本	¥4,200／個	¥4,200／個	¥3,200／個	¥3,200／個
	色(色記号)	マットホワイト(MTW)、マットブラック(NB)、トラディショナルブラウン(TSB)、テンブラウン(TEN)				
入　数		2本入/梱包	2個入/梱包		1個入/梱包	
付属品		ステンレススクリュー釘(φ2.3×65㎜)35本入/袋	なし		なし	

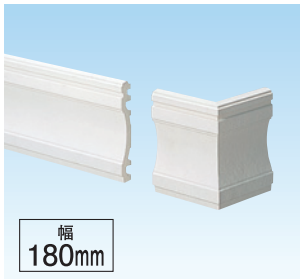

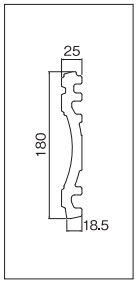

		本　体	出　隅	入　隅	エンド役物・右	エンド役物・左
規　格		25×180×3,030㎜	125×125㎜(内寸)	150×150㎜(内寸)	25×180×120㎜	25×180×120㎜
シーラー	品番	D1814	D1814SD 受	D1814SI 受	D1814ECR 受	D1814ECL 受
	価格	¥6,200／本	¥3,200／個	¥3,200／個	¥2,200／個	¥2,200／個
塗装品 受	品番	D1814 色記号	D1814SD 色記号	D1814SI 色記号	D1814ECR 色記号	D1814ECL 色記号
	価格	¥7,200／本	¥3,500／個	¥3,500／個	¥2,500／個	¥2,500／個
	色(色記号)	マットホワイト(MTW)、マットブラック(NB)、トラディショナルブラウン(TSB)、テンブラウン(TEN)				
入　数		2本入/梱包	2個入/梱包		1個入/梱包	
付属品		ステンレススクリュー釘(φ2.3×65㎜)35本入/袋	なし		なし	

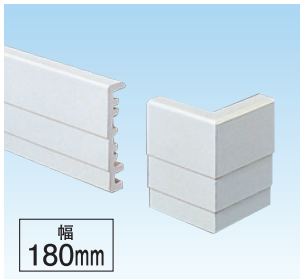

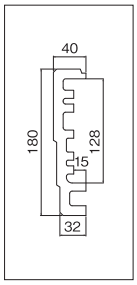

		本　体	出　隅	入　隅	エンド役物・右	エンド役物・左
規　格		40×180×3,030㎜	110×110㎜(内寸)	150×150㎜(内寸)	40×180×120㎜	40×180×120㎜
シーラー	品番	D1801	D1801SD 受	D1801SI 受	D1801ECR 受	D1801ECL 受
	価格	¥6,700／本	¥3,200／個	¥3,200／個	¥2,200／個	¥2,200／個
塗装品 受	品番	D1801 色記号	D1801SD 色記号	D1801SI 色記号	D1801ECR 色記号	D1801ECL 色記号
	価格	¥7,700／本	¥3,500／個	¥3,500／個	¥2,500／個	¥2,500／個
	色(色記号)	マットホワイト(MTW)、マットブラック(NB)、トラディショナルブラウン(TSB)、テンブラウン(TEN)				
入　数		2本入/梱包	2個入/梱包		1個入/梱包	
付属品		ステンレススクリュー釘(φ2.3×65㎜)35本入/袋	なし		なし	

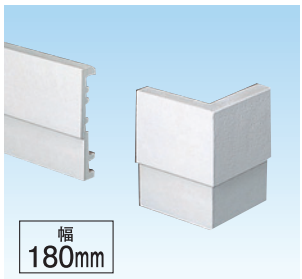

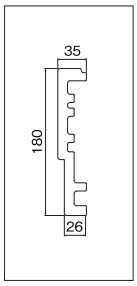

		本　体	出　隅	入　隅	エンド役物・右	エンド役物・左
規　格		35×180×3,030㎜	115×115㎜(内寸)	150×150㎜(内寸)	35×180×120㎜	35×180×120㎜
シーラー	品番	D1802	D1802SD 受	D1802SI 受	D1802ECR 受	D1802ECL 受
	価格	¥6,900／本	¥3,200／個	¥3,200／個	¥2,200／個	¥2,200／個
塗装品 受	品番	D1802 色記号	D1802SD 色記号	D1802SI 色記号	D1802ECR 色記号	D1802ECL 色記号
	価格	¥7,900／本	¥3,500／個	¥3,500／個	¥2,500／個	¥2,500／個
	色(色記号)	マットホワイト(MTW)、マットブラック(NB)、トラディショナルブラウン(TSB)、テンブラウン(TEN)				
入　数		2本入/梱包	2個入/梱包		1個入/梱包	
付属品		ステンレススクリュー釘(φ2.3×65㎜)35本入/袋	なし		なし	

注意
・釘打ちまたはねじ留めの際は必ず下穴(釘ねじ径に対し0～+φ0.3㎜)を開けてから施工して下さい。
・メンテナンス時や、シーラー品を現地塗装する場合は弊社推奨塗料(技術編(技6))をお使いいただくか、または営業窓口へご相談下さい。
・運賃に関しまして、小口運賃やエリアにより異なりますので、詳しくは営業窓口までお問い合わせ下さい。
・塗装品の対応も可能ですので、営業窓口へご相談下さい。

幕 板　釘施工

□基　材　合成樹脂塗装/有機質系繊維混入セメントけい酸カルシウム板(不燃認定番号 NM-2204)

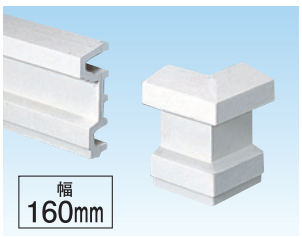

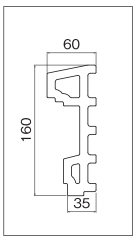

※製品改良に伴い、裏面の仕様変更を行います。
現仕様の在庫が無くなり次第、新仕様に切り替えさせていただきます。

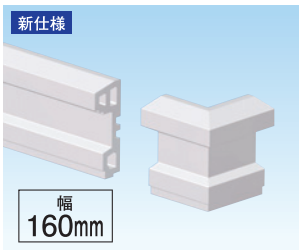

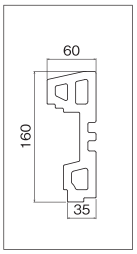

		本　体	出　隅	入　隅	エンド役物・右	エンド役物・左
規　格		60×160×3,030㎜	150×150㎜(内寸)	210×210㎜(内寸)	60×160×120㎜	60×160×120㎜
シーラー	品　番	D1604	D1604SD 受	D1604SI 受	D1604ECR 受	D1604ECL 受
	価　格	¥8,600／本	¥3,500／個	¥3,500／個	¥2,500／個	¥2,500／個
塗装品	品　番	D1604 色記号	D1604SD 色記号	D1604SI 色記号	D1604ECR 色記号	D1604ECL 色記号
	価　格	¥9,600／本	¥3,800／個	¥3,800／個	¥2,800／個	¥2,800／個
受	色(色記号)	マットホワイト(MTW)、マットブラック(NB)、トラディショナルブラウン(TSB)、テンブラウン(TEN)				
入　数		2本入/梱包	2個入/梱包		1個入/梱包	
付属品		ステンレススクリュー釘(φ2.3×65㎜)35本入/袋	なし		なし	

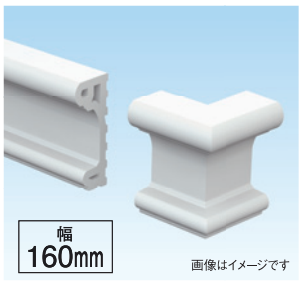

画像はイメージです

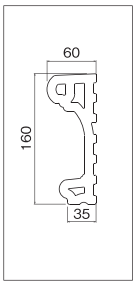

		本　体	出　隅	入　隅	エンド役物・右	エンド役物・左
規　格		60×160×3,030㎜	150×150㎜(内寸)	210×210㎜(内寸)	60×160×120㎜	60×160×120㎜
シーラー	品　番	D1619	D1619SD 受	D1619SI 受	D1619ECR 受	D1619ECL 受
	価　格	¥9,000／本	¥3,600／個	¥3,600／個	¥2,600／個	¥2,600／個
塗装品	品　番	D1619 色記号	D1619SD 色記号	D1619SI 色記号	D1619ECR 色記号	D1619ECL 色記号
	価　格	¥10,000／本	¥3,900／個	¥3,900／個	¥2,900／個	¥2,900／個
受	色(色記号)	マットホワイト(MTW)、マットブラック(NB)、トラディショナルブラウン(TSB)、テンブラウン(TEN)				
入　数		2本入/梱包	2個入/梱包		1個入/梱包	
付属品		ステンレススクリュー釘(φ2.3×65㎜)35本入/袋	なし		なし	

注意 ・釘打ちまたはねじ留めの際は必ず下穴(釘ねじ径に対し0〜+φ0.3㎜)を開けてから施工して下さい。
・メンテナンス時や、シーラー品を現地塗装する場合は弊社推奨塗料(技術編(技6))をお使いいただくか、または営業窓口へご相談下さい。
・運賃に関しまして、小口運賃やエリアにより異なりますので、詳しくは営業窓口までお問い合わせ下さい。
・塗装品の対応も可能ですので、営業窓口へご相談下さい。

デンタルモール　ねじ / 釘施工

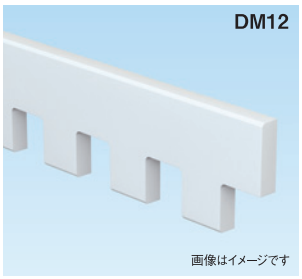

画像はイメージです

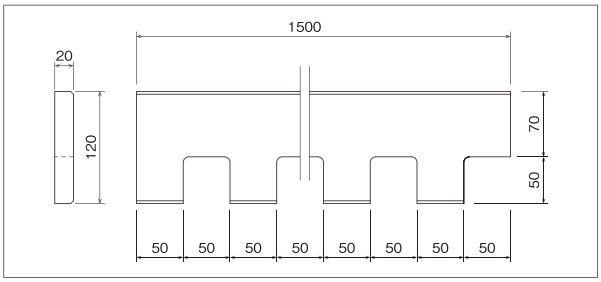

お好みに合わせてカスタマイズでき、
軒先をより華やかにする化粧材です。

	本　体
規　格	20×120×1,500㎜
品　番	DM12 受
価　格	¥10,800／本
入　数	2本入/梱包
付属品	コーススレッドねじ(φ4.8×90㎜)15本入/袋

■組み合わせ例

画像はイメージです

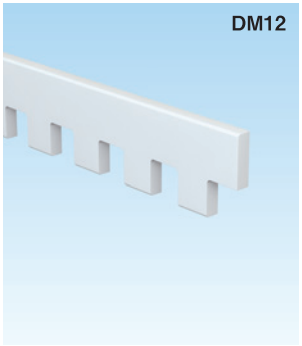

＋

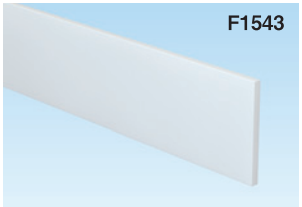

▶

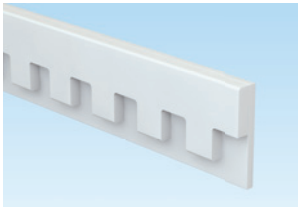

＋

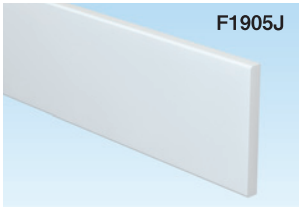

▶

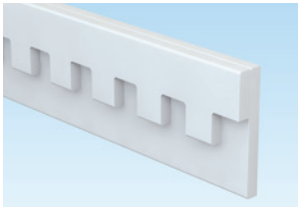

◎組み合わせは自由ですので、P15を参照下さい。

幕板 / デンタルモール

■カラーバリエーション

マットホワイト	マットブラック	トラディショナルブラウン	テンブラウン
色記号MTW	色記号NB	色記号TSB	色記号TEN

※印刷のため実物とは若干異なります。正確な色はサンプルにてご確認下さい。

幕 板　釘施工

□基　材　合成樹脂塗装/有機質系繊維混入セメントけい酸カルシウム板(不燃認定番号 NM-2204)

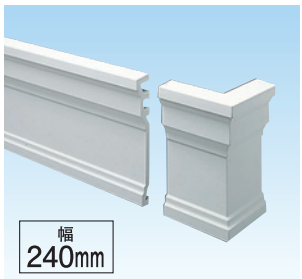

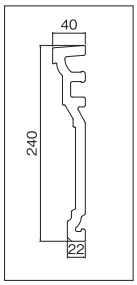

		本　体	出　隅	入　隅	エンド役物・右	エンド役物・左
規　格		40×240×3,030㎜	110×110㎜(内寸)	150×150㎜(内寸)	40×240×120㎜	40×240×120㎜
シーラー	品番	D2409	D2409SD 受	D2409SI 受	D2409ECR 受	D2409ECL 受
	価格	¥7,800／本	¥4,300／個	¥4,300／個	¥3,300／個	¥3,300／個
塗装品 受	品番	D2409 色記号	D2409SD 色記号	D2406SI 色記号	D2409ECR 色記号	D2409ECL 色記号
	価格	¥8,900／本	¥4,600／個	¥4,600／個	¥3,600／個	¥3,600／個
	色(色記号)	マットホワイト(MTW)、マットブラック(NB)、トラディショナルブラウン(TSB)、テンブラウン(TEN)				
入　数		2本入/梱包	2個入/梱包		1個入/梱包	
付属品		ステンレススクリュー釘(φ2.3×65㎜)35本入/袋	なし		なし	

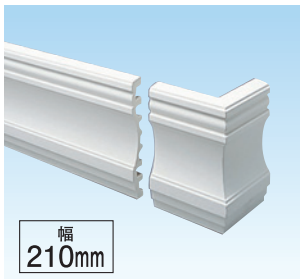

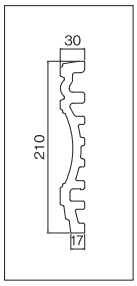

		本　体	出　隅	入　隅	エンド役物・右	エンド役物・左
規　格		30×210×3,030㎜	120×120㎜(内寸)	150×150㎜(内寸)	30×210×120㎜	30×210×120㎜
シーラー	品番	D2108	D2108SD 受	D2108SI 受	D2108ECR 受	D2108ECL 受
	価格	¥7,200／本	¥3,900／個	¥3,900／個	¥2,900／個	¥2,900／個
塗装品 受	品番	D2108 色記号	D2108SD 色記号	D2108SI 色記号	D2108ECR 色記号	D2108ECL 色記号
	価格	¥8,200／本	¥4,200／個	¥4,200／個	¥3,200／個	¥3,200／個
	色(色記号)	マットホワイト(MTW)、マットブラック(NB)、トラディショナルブラウン(TSB)、テンブラウン(TEN)				
入　数		2本入/梱包	2個入/梱包		1個入/梱包	
付属品		ステンレススクリュー釘(φ2.3×65㎜)35本入/袋	なし		なし	

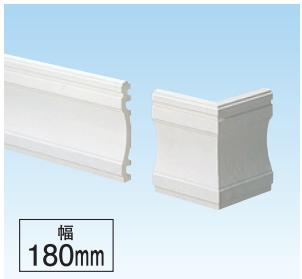

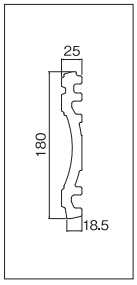

		本　体	出　隅	入　隅	エンド役物・右	エンド役物・左
規　格		25×180×3,030㎜	125×125㎜(内寸)	150×150㎜(内寸)	25×180×120㎜	25×180×120㎜
シーラー	品番	D1814	D1814SD 受	D1814SI 受	D1814ECR 受	D1814ECL 受
	価格	¥6,200／本	¥3,200／個	¥3,200／個	¥2,200／個	¥2,200／個
塗装品 受	品番	D1814 色記号	D1814SD 色記号	D1814SI 色記号	D1814ECR 色記号	D1814ECL 色記号
	価格	¥7,200／本	¥3,500／個	¥3,500／個	¥2,500／個	¥2,500／個
	色(色記号)	マットホワイト(MTW)、マットブラック(NB)、トラディショナルブラウン(TSB)、テンブラウン(TEN)				
入　数		2本入/梱包	2個入/梱包		1個入/梱包	
付属品		ステンレススクリュー釘(φ2.3×65㎜)35本入/袋	なし		なし	

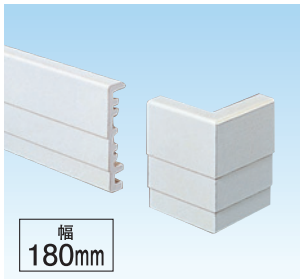

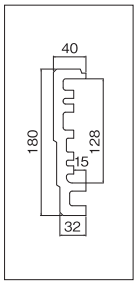

		本　体	出　隅	入　隅	エンド役物・右	エンド役物・左
規　格		40×180×3,030㎜	110×110㎜(内寸)	150×150㎜(内寸)	40×180×120㎜	40×180×120㎜
シーラー	品番	D1801	D1801SD 受	D1801SI 受	D1801ECR 受	D1801ECL 受
	価格	¥6,700／本	¥3,200／個	¥3,200／個	¥2,200／個	¥2,200／個
塗装品 受	品番	D1801 色記号	D1801SD 色記号	D1801SI 色記号	D1801ECR 色記号	D1801ECL 色記号
	価格	¥7,700／本	¥3,500／個	¥3,500／個	¥2,500／個	¥2,500／個
	色(色記号)	マットホワイト(MTW)、マットブラック(NB)、トラディショナルブラウン(TSB)、テンブラウン(TEN)				
入　数		2本入/梱包	2個入/梱包		1個入/梱包	
付属品		ステンレススクリュー釘(φ2.3×65㎜)35本入/袋	なし		なし	

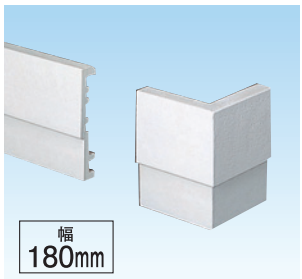

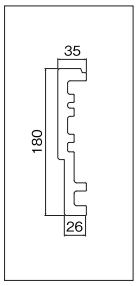

		本　体	出　隅	入　隅	エンド役物・右	エンド役物・左
規　格		35×180×3,030㎜	115×115㎜(内寸)	150×150㎜(内寸)	35×180×120㎜	35×180×120㎜
シーラー	品番	D1802	D1802SD 受	D1802SI 受	D1802ECR 受	D1802ECL 受
	価格	¥6,900／本	¥3,200／個	¥3,200／個	¥2,200／個	¥2,200／個
塗装品 受	品番	D1802 色記号	D1802SD 色記号	D1802SI 色記号	D1802ECR 色記号	D1802ECL 色記号
	価格	¥7,900／本	¥3,500／個	¥3,500／個	¥2,500／個	¥2,500／個
	色(色記号)	マットホワイト(MTW)、マットブラック(NB)、トラディショナルブラウン(TSB)、テンブラウン(TEN)				
入　数		2本入/梱包	2個入/梱包		1個入/梱包	
付属品		ステンレススクリュー釘(φ2.3×65㎜)35本入/袋	なし		なし	

注意
・釘打ちまたはねじ留めの際は必ず下穴(釘ねじ径に対し0～+φ0.3㎜)を開けてから施工して下さい。
・メンテナンス時や、シーラー品を現地塗装する場合は弊社推奨塗料(技術編(技6))をお使いいただくか、または営業窓口へご相談下さい。
・運賃に関しまして、小口運賃やエリアにより異なりますので、詳しくは営業窓口までお問い合わせ下さい。
・塗装品の対応も可能ですので、営業窓口へご相談下さい。

幕 板　釘施工

□基　材　合成樹脂塗装/有機質系繊維混入セメントけい酸カルシウム板(不燃認定番号 NM-2204)

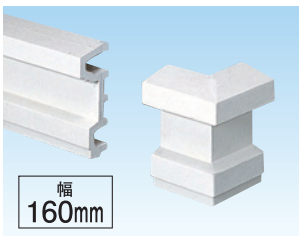

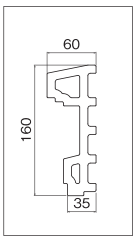

※製品改良に伴い、裏面の仕様変更を行います。
現仕様の在庫が無くなり次第、新仕様に切り替えさせていただきます。

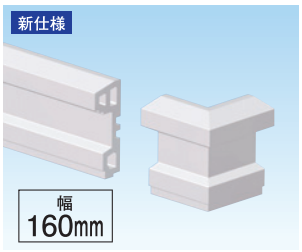

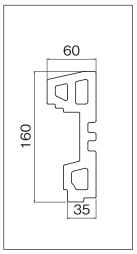

		本　体	出　隅	入　隅	エンド役物・右	エンド役物・左
規　格		60×160×3,030㎜	150×150㎜(内寸)	210×210㎜(内寸)	60×160×120㎜	60×160×120㎜
シーラー	品　番	D1604	D1604SD 受	D1604SI 受	D1604ECR 受	D1604ECL 受
	価　格	¥8,600／本	¥3,500／個	¥3,500／個	¥2,500／個	¥2,500／個
塗装品	品　番	D1604 色記号	D1604SD 色記号	D1604SI 色記号	D1604ECR 色記号	D1604ECL 色記号
	価　格	¥9,600／本	¥3,800／個	¥3,800／個	¥2,800／個	¥2,800／個
受	色(色記号)	マットホワイト(MTW)、マットブラック(NB)、トラディショナルブラウン(TSB)、テンブラウン(TEN)				
入　数		2本入/梱包	2個入/梱包		1個入/梱包	
付属品		ステンレススクリュー釘(φ2.3×65㎜)35本入/袋	なし		なし	

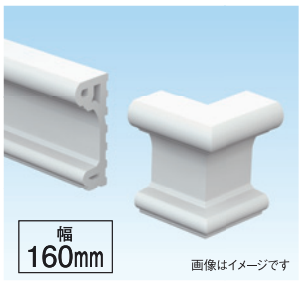

画像はイメージです

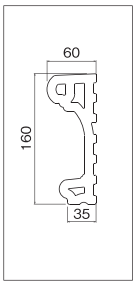

		本　体	出　隅	入　隅	エンド役物・右	エンド役物・左
規　格		60×160×3,030㎜	150×150㎜(内寸)	210×210㎜(内寸)	60×160×120㎜	60×160×120㎜
シーラー	品　番	D1619	D1619SD 受	D1619SI 受	D1619ECR 受	D1619ECL 受
	価　格	¥9,000／本	¥3,600／個	¥3,600／個	¥2,600／個	¥2,600／個
塗装品	品　番	D1619 色記号	D1619SD 色記号	D1619SI 色記号	D1619ECR 色記号	D1619ECL 色記号
	価　格	¥10,000／本	¥3,900／個	¥3,900／個	¥2,900／個	¥2,900／個
受	色(色記号)	マットホワイト(MTW)、マットブラック(NB)、トラディショナルブラウン(TSB)、テンブラウン(TEN)				
入　数		2本入/梱包	2個入/梱包		1個入/梱包	
付属品		ステンレススクリュー釘(φ2.3×65㎜)35本入/袋	なし		なし	

注意 ・釘打ちまたはねじ留めの際は必ず下穴(釘ねじ径に対し0〜+φ0.3㎜)を開けてから施工して下さい。
・メンテナンス時や、シーラー品を現地塗装する場合は弊社推奨塗料(技術編(技6))をお使いいただくか、または営業窓口へご相談下さい。
・運賃に関しまして、小口運賃やエリアにより異なりますので、詳しくは営業窓口までお問い合わせ下さい。
・塗装品の対応も可能ですので、営業窓口へご相談下さい。

デンタルモール　ねじ / 釘施工

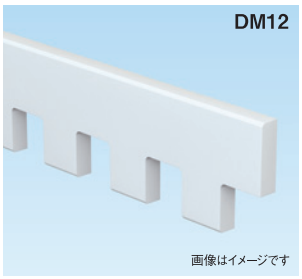

画像はイメージです

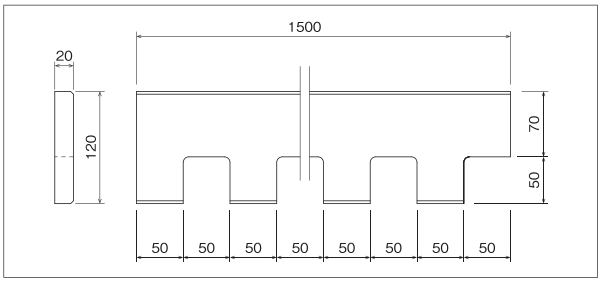

お好みに合わせてカスタマイズでき、
軒先をより華やかにする化粧材です。

	本　体
規　格	20×120×1,500㎜
品　番	DM12 受
価　格	¥10,800／本
入　数	2本入/梱包
付属品	コーススレッドねじ(φ4.8×90㎜)15本入/袋

■組み合わせ例

画像はイメージです

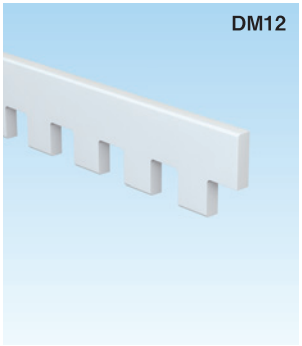

＋

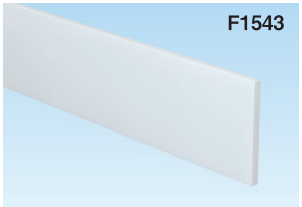

▶

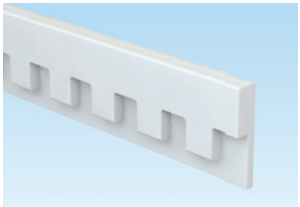

＋

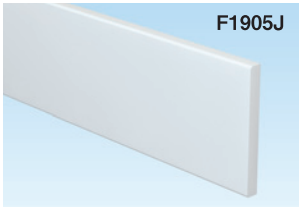

▶

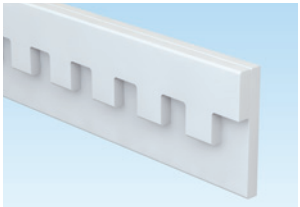

◎組み合わせは自由ですので、P15を参照下さい。

玄関柱カバー

玄関柱カバー（金具施工）

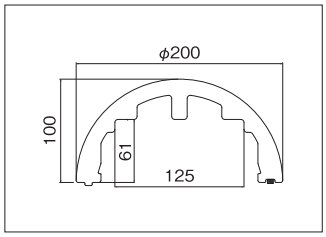

		本　体
シーラー受	規　格	φ200×3,030㎜
	品　番	L2018TKSET
	価　格	￥29,800／セット

■金具施工用セット内容

	本　体	金　具
L2018	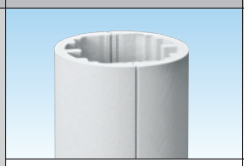	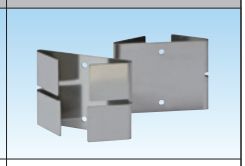
	入数:2本、L＝3,030㎜	入数:金具本体8個、ねじ16本

玄関柱カバー（ねじ施工）

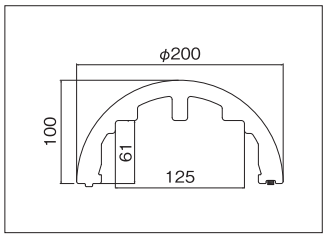

		本　体
シーラー受	規　格	φ200×3,030㎜
	品　番	L2018SET
	価　格	￥26,600／セット

■ねじ施工用セット内容

本　体	ね　じ
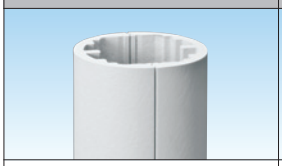	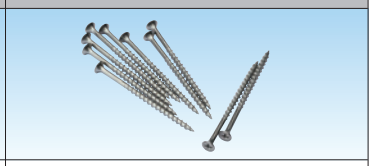
入数:2本、L＝3,030mm	コーススレッドねじ（φ4.8×90mm）15本入/袋、入数:2袋

■玄関柱カバー納まり図

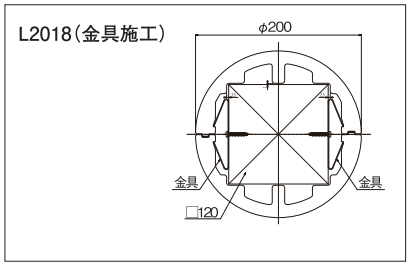

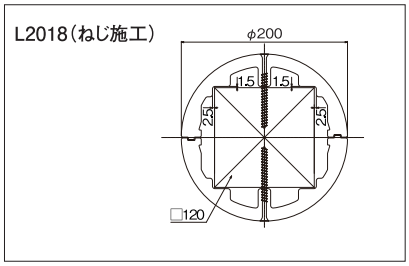

□基 材　合成樹脂塗装/有機質系繊維混入セメントけい酸カルシウム板(不燃認定番号 NM-2204)

■玄関柱カバー　柱頭見切・台座

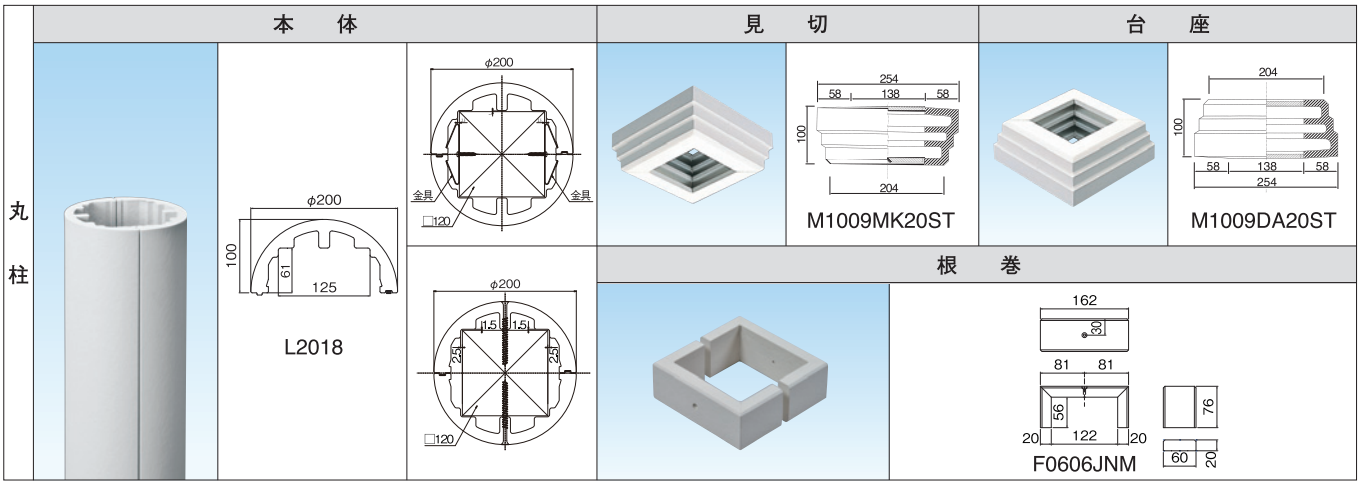

■見切・台座価格表

品　番	用　途	セット内容	色	価　格
受 M1009MK20ST	L2018用見切	1セット／箱 取付ねじ入り	シーラー	￥11,400／セット
受 M1009DA20ST	L2018用台座	1セット／箱 取付ねじ入り	シーラー	￥11,400／セット
受 F0606JNM	L2018用根巻	1セット／箱 釘L=65㎜入り	シーラー	￥6,500／セット

玄関枠（ピラスター）

ピラスターI型セット（キーストーン付き）

□基 材　合成樹脂塗装/有機質系繊維混入セメントけい酸カルシウム板（不燃認定番号 NM-2204）

		本 体
シーラー	品 番	PS1000SET 受
	価 格	¥97,000／セット
	入 数	1セット/梱包
	付属品	ステンレススクリュー釘 （φ2.3×65㎜）35本入/袋 コーススレッドねじ（φ4.8×90㎜）15本入/袋

ピラスターII型セット（キーストーンなし）

		本 体
シーラー	品 番	PS2000SET 受
	価 格	¥93,000／セット
	入 数	1セット/梱包
	付属品	ステンレススクリュー釘（φ2.3×65㎜）35本入/袋

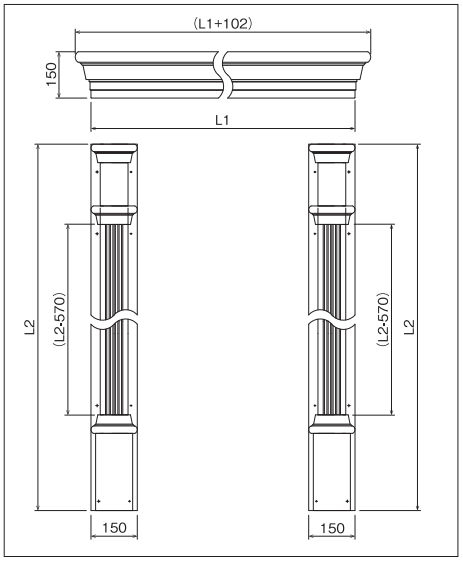

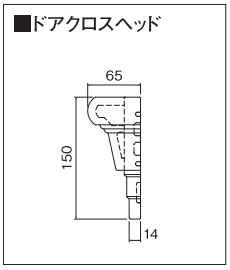

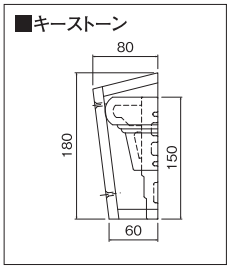

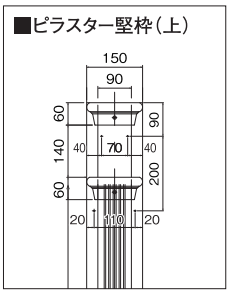

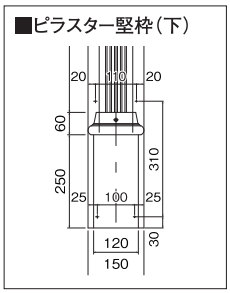

◎受注生産品となりますので、L1・L2をご指定の上、ご注文下さい。

■セット内容　※キーストーン用のねじが同梱されています。

ドアクロスヘッド	ピラスター竪枠（左・右）		キーストーン
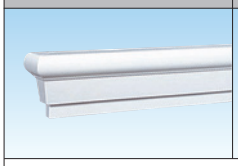	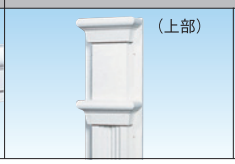 （上部）	（下部）	
入数:各1セット			入数:1個※キーストーン付きのみ

注意 ・釘打ちまたはねじ留めの際は必ず下穴（釘ねじ径に対し0〜＋φ0.3㎜）を開けてから施工して下さい。　・メンテナンス時や、シーラー品を現地塗装する場合は弊社推奨塗料（技術編（技6））をお使いいただくか、または営業窓口へご相談下さい。　・運賃に関しまして、小口運賃やエリアにより異なりますので、詳しくは営業窓口までお問い合わせ下さい。

ピラスター竪枠

		本 体
シーラー	品 番	PSV 受
	価 格	¥37,500／本
	入 数	1本/梱包
	付属品	ステンレススクリュー釘（φ2.3×65㎜）35本入/袋

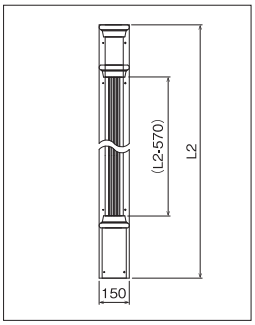

◎受注生産品となりますので、
L2をご指定の上、ご注文下さい。

注意 ・釘打ちまたはねじ留めの際は必ず下穴（釘ねじ径に対し0〜＋φ0.3㎜）を開けてから施工して下さい。
・メンテナンス時や、シーラー品を現地塗装する場合は弊社推奨塗料（技術編（技6））をお使いいただくか、または営業窓口へご相談下さい。
・運賃に関しまして、小口運賃やエリアにより異なりますので、詳しくは営業窓口までお問い合わせ下さい。

バルコニースリット

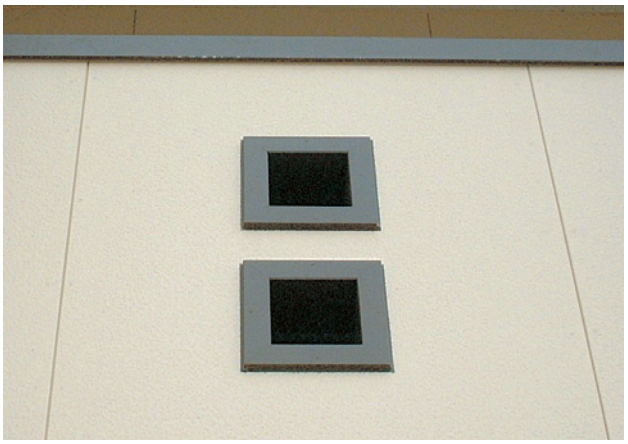

腰壁の開口部をアレンジできる
バルコニースリットを取り揃えました。
フリーサイズはご希望のサイズに
合わせてご注文いただけます

■カラーバリエーション

マットホワイト	マットブラック	トラディショナルブラウン
色記号MTW	色記号NB	色記号TSB

※印刷のため実物とは若干異なります。正確な色はサンプルにてご確認下さい。

バルコニースリット

□ 基　材　合成樹脂塗装／有機質系繊維混入セメントけい酸カルシウム板（不燃認定番号 NM-2204）

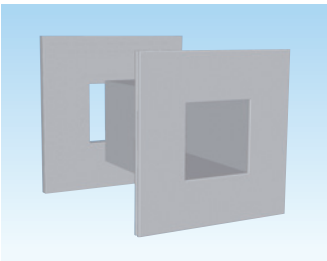

■定寸タイプ

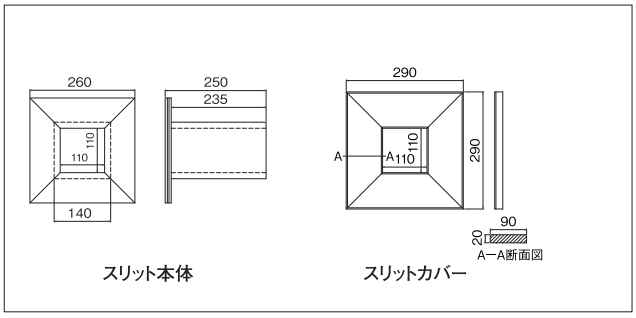

		定寸タイプ
規　格		145×145×245㎜（下地）
シーラー 受	品番	BA1115
	価格	￥18,000／セット
塗装品 受	品番	BA1115　色記号
	価格	￥20,000／セット
	色（色記号）	マットホワイト（MTW）、マットブラック（NB）、トラディショナルブラウン（TSB）
入　数		1セット入／梱包
付属品		スクリュー釘（φ2.3×65㎜）35本入／袋

■納まり図（縦断面）

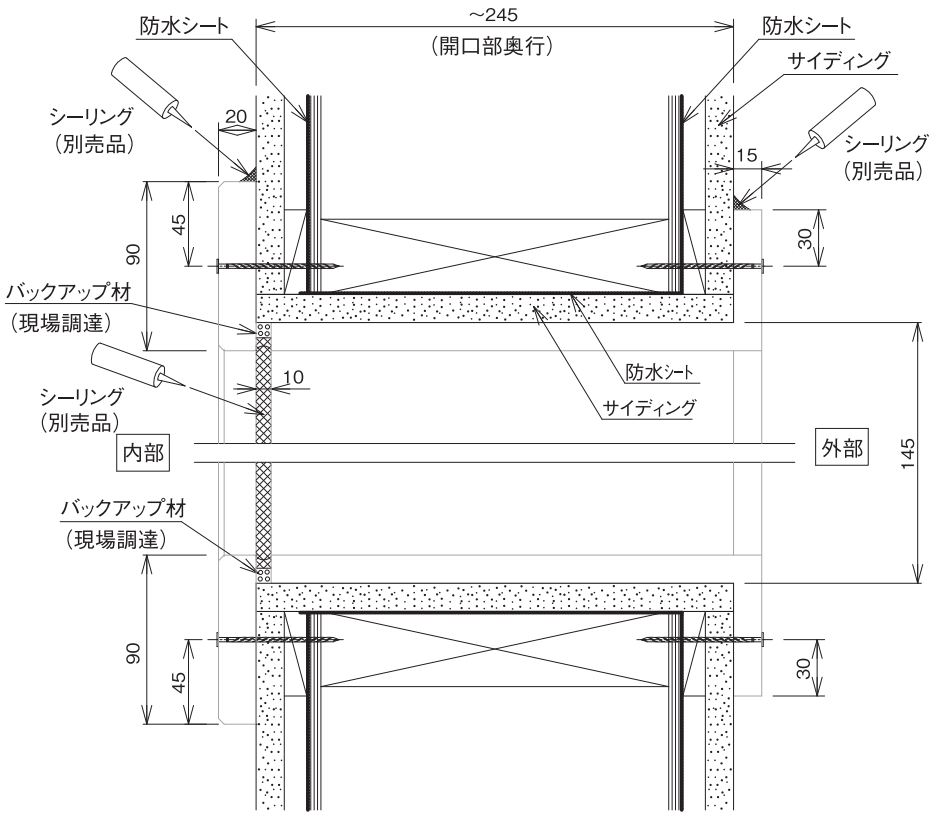

破風・鼻隠し（軽量タイプ）

比重を約2割低減することで、

・従来のものより軽く、　・取り回しが良く、
・施工しやすい　・先穴なしで釘が打てる※

これで施工時間を短縮し、
トータルコストダウンを図って下さい。

※ 施工要領をご参照下さい。

■カラーバリエーション

マットホワイト　色記号MTW
マットブラック　色記号NB
トラディショナルブラウン　色記号TSB
ステングレー　色記号CYG
テンブラウン　色記号TEN

※印刷のため実物とは若干異なります。正確な色はサンプルにてご確認下さい。

破風・鼻隠し（軽量タイプ）

□ 基　材　合成樹脂塗装/有機質系繊維混入セメントけい酸カルシウム板（不燃認定番号 NM-2607-1）

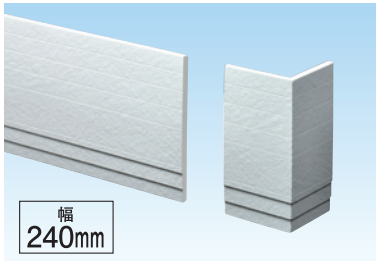

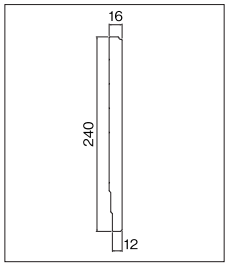

		本　体	出　隅
規　格		16×240×3,030㎜	104×104㎜（内寸）
シーラー	品番	HK2409SE	HK2409NSD 受
	価格	￥5,600／本	￥3,300／個
塗装品 受	品番	HK2409　色記号	HK2409NSD　色記号
	価格	￥6,800／本	￥3,600／個
	色（色記号）	マットホワイト（MTW）、マットブラック（NB）、トラディショナルブラウン（TSB）、ステングレー（CYG）、テンブラウン（TEN）	
入　数		2本入/梱包	2個入/梱包
付属品		リングポイント釘（φ2.4×45㎜）35本入/袋	なし

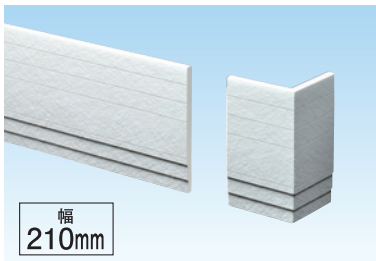

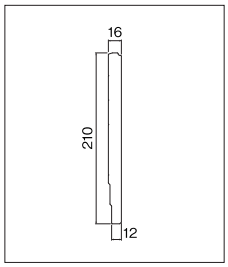

		本　体	出　隅
規　格		16×210×3,030㎜	104×104㎜（内寸）
シーラー	品番	HK2106SE	HK2106NSD 受
	価格	￥5,300／本	￥3,200／個
塗装品 受	品番	HK2106　色記号	HK2106NSD　色記号
	価格	￥6,500／本	￥3,500／個
	色（色記号）	マットホワイト（MTW）、マットブラック（NB）、トラディショナルブラウン（TSB）、ステングレー（CYG）、テンブラウン（TEN）	
入　数		2本入/梱包	2個入/梱包
付属品		リングポイント釘（φ2.4×45㎜）35本入/袋	なし

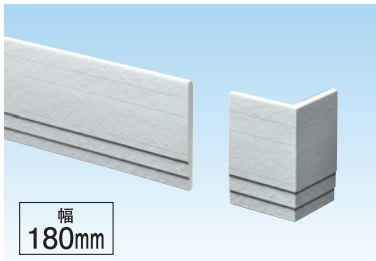

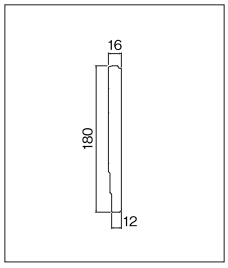

		本　体	出　隅
規　格		16×180×3,030㎜	104×104㎜（内寸）
シーラー	品番	HK1805SE	HK1805NSD 受
	価格	￥5,000／本	￥3,100／個
塗装品 受	品番	HK1805　色記号	HK1805NSD　色記号
	価格	￥6,200／本	￥3,400／個
	色（色記号）	マットホワイト（MTW）、マットブラック（NB）、トラディショナルブラウン（TSB）、ステングレー（CYG）、テンブラウン（TEN）	
入　数		2本入/梱包	2個入/梱包
付属品		リングポイント釘（φ2.4×45㎜）35本入/袋	なし

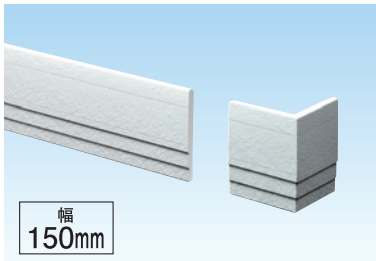

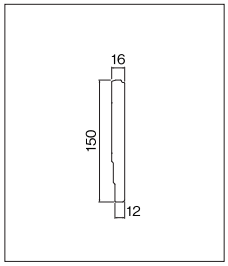

		本　体	出　隅
規　格		16×150×3,030㎜	104×104㎜（内寸）
シーラー	品番	HK1504SE	HK1504NSD 受
	価格	￥4,700／本	￥3,000／個
塗装品 受	品番	HK1504　色記号	HK1504NSD　色記号
	価格	￥5,900／本	￥3,300／個
	色（色記号）	マットホワイト（MTW）、マットブラック（NB）、トラディショナルブラウン（TSB）、ステングレー（CYG）、テンブラウン（TEN）	
入　数		2本入/梱包	2個入/梱包
付属品		リングポイント釘（φ2.4×45㎜）35本入/袋	なし

注意 ・メンテナンス時や、シーラー品を現地塗装する場合は弊社推奨塗料（技術編（技6））をお使い頂くか、または営業窓口へご相談下さい。
・運賃に関しまして、小口運賃やエリアにより異なりますので、詳しくは営業窓口までお問い合わせ下さい。

■フリー破風エンドパネル

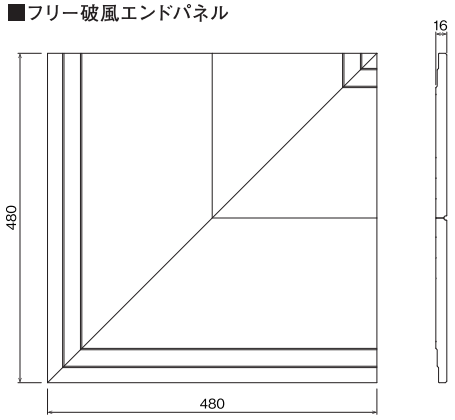

		フリー破風エンドパネル
規　格		480×480㎜
シーラー受	品番	HK2409FHE
	価格	¥8,000／個
塗装品受	品番	HK2409FHE　色記号
	価格	¥9,500／個
	色（色記号）	マットホワイト（MTW）、マットブラック（NB）、トラディショナルブラウン（TSB）、ステングレー（CYG）、テンブラウン（TEN）
共通	付属品	リングポイント釘（φ2.4×45㎜）35本入/袋
	梱包単位	2個／梱包

■エンドパネル

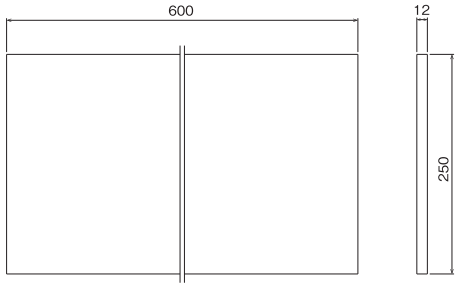

		エンドパネル
規　格		12×250×600㎜
シーラー受	品番	EP2560
	価格	¥2,800／個
付属品		リングポイント釘（φ2.4×45㎜）35本入/袋
梱包単位		1個／梱包

施工イメージ

破風・鼻隠し

■カラーバリエーション

マットホワイト　色記号MTW

マットブラック　色記号NB

トラディショナルブラウン　色記号TSB

テンブラウン　色記号TEN

※印刷のため実物とは若干異なります。正確な色はサンプルにてご確認下さい。

破風・鼻隠し

□基　材　合成樹脂塗装/有機質系繊維混入セメントけい酸カルシウム板(不燃認定番号 NM-2204)

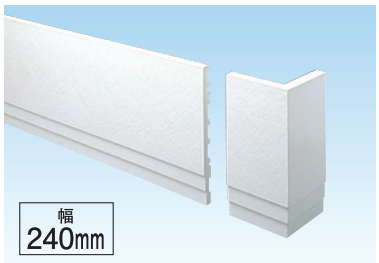

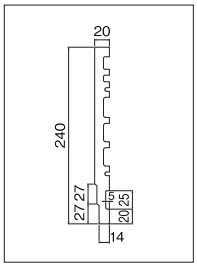

		本　体	出　隅	入　隅
規　格		20×240×3,030㎜	100×100㎜（内寸）	120×120㎜（内寸）
シーラー	品番	H2404	H2404SD 受	H2404SI 受
	価格	￥7,400／本	￥3,400／個	￥3,400／個
塗装品	品番	H2404　色記号	H2404SD　色記号	H2404SI　色記号
	価格	￥8,500／本	￥3,700／個	￥3,700／個
受	色(色記号)	マットホワイト(MTW)、マットブラック(NB)、トラディショナルブラウン(TSB)、テンブラウン(TEN)		
入　数		2本入/梱包	2個入/梱包	2個入/梱包
付属品		ステンレススクリュー釘(φ2.3×65㎜) 35本入/袋	なし	なし

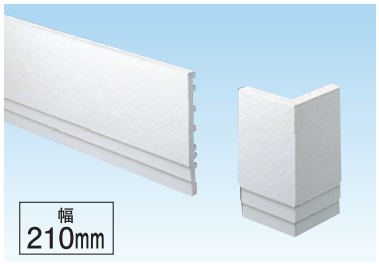

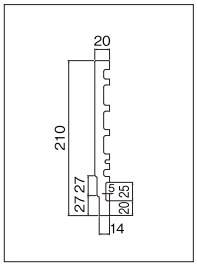

		本　体	出　隅	入　隅
規　格		20×210×3,030㎜	100×100㎜（内寸）	120×120㎜（内寸）
シーラー	品番	H2105	H2105SD 受	H2105SI 受
	価格	￥7,000／本	￥3,400／個	￥3,400／個
塗装品	品番	H2105　色記号	H2105SD　色記号	H2105SI　色記号
	価格	￥8,000／本	￥3,700／個	￥3,700／個
受	色(色記号)	マットホワイト(MTW)、マットブラック(NB)、トラディショナルブラウン(TSB)、テンブラウン(TEN)		
入　数		2本入/梱包	2個入/梱包	2個入/梱包
付属品		ステンレススクリュー釘(φ2.3×65㎜) 35本入/袋	なし	なし

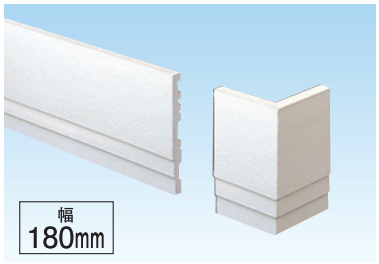

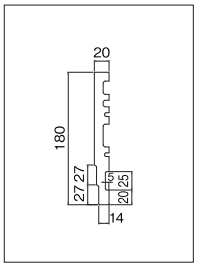

		本　体	出　隅	入　隅
規　格		20×180×3,030㎜	100×100㎜（内寸）	120×120㎜（内寸）
シーラー	品番	H1806	H1806SD 受	H1806SI 受
	価格	￥6,400／本	￥3,200／個	￥3,200／個
塗装品	品番	H1806　色記号	H1806SD　色記号	H1806SI　色記号
	価格	￥7,400／本	￥3,500／個	￥3,500／個
受	色(色記号)	マットホワイト(MTW)、マットブラック(NB)、トラディショナルブラウン(TSB)、テンブラウン(TEN)		
入　数		2本入/梱包	2個入/梱包	2個入/梱包
付属品		ステンレススクリュー釘(φ2.3×65㎜) 35本入/袋	なし	なし

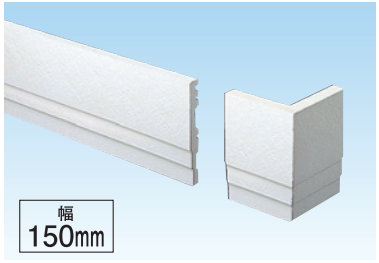

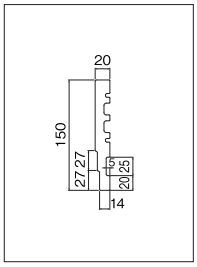

		本　体	出　隅	入　隅
規　格		20×150×3,030㎜	100×100㎜（内寸）	120×120㎜（内寸）
シーラー	品番	H1507	H1507SD 受	H1507SI 受
	価格	￥6,100／本	￥3,000／個	￥3,000／個
塗装品	品番	H1507　色記号	H1507SD　色記号	H1507SI　色記号
	価格	￥7,100／本	￥3,300／個	￥3,300／個
受	色(色記号)	マットホワイト(MTW)、マットブラック(NB)、トラディショナルブラウン(TSB)、テンブラウン(TEN)		
入　数		2本入/梱包	2個入/梱包	2個入/梱包
付属品		ステンレススクリュー釘(φ2.3×65㎜) 35本入/袋	なし	なし

注意 ・釘打ちまたはねじ留めの際は必ず下穴(釘ねじ径に対し0～＋φ0.3㎜)を開けてから施工して下さい。　・メンテナンス時や、シーラー品を現地塗装する場合は弊社推奨塗料(技術編(技6))をお使いいただくか、または営業窓口へご相談下さい。　・運賃に関しまして、小口運賃やエリアにより異なりますので、詳しくは営業窓口までお問い合わせ下さい。

破風・鼻隠し

□基 材　合成樹脂塗装/有機質系繊維混入セメントけい酸カルシウム板(不燃認定番号 NM-2204)

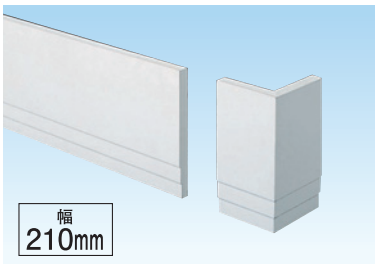

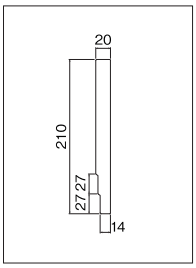

		本　体	出　隅	入　隅
規　格		20×210×3,030㎜	100×100㎜（内寸）	120×120㎜（内寸）
シーラー	品番	H2101	H2101SD 受	H2101SI 受
	価格	￥7,300／本	￥3,400／個	￥3,400／個
塗装品	品番	H2101　色記号	H2101SD　色記号	H2101SI　色記号
	価格	￥8,300／本	￥3,700／個	￥3,700／個
受	色(色記号)	マットホワイト(MTW)、マットブラック(NB)、トラディショナルブラウン(TSB)、テンブラウン(TEN)		
入　数		2本入/梱包	2個入/梱包	2個入/梱包
付属品		ステンレススクリュー釘(φ2.3×65㎜)35本入/袋	なし	なし

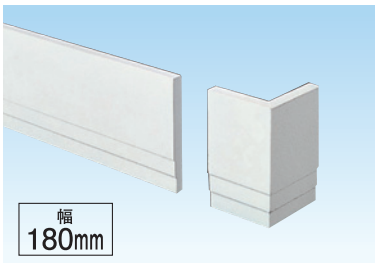

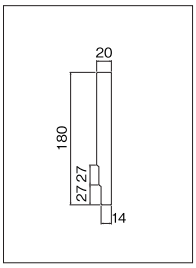

		本　体	出　隅	入　隅
規　格		20×180×3,030㎜	100×100㎜（内寸）	120×120㎜（内寸）
シーラー	品番	H1802	H1802SD 受	H1802SI 受
	価格	￥6,700／本	￥3,200／個	￥3,200／個
塗装品	品番	H1802　色記号	H1802SD　色記号	H1802SI　色記号
	価格	￥7,700／本	￥3,500／個	￥3,500／個
受	色(色記号)	マットホワイト(MTW)、マットブラック(NB)、トラディショナルブラウン(TSB)、テンブラウン(TEN)		
入　数		2本入/梱包	2個入/梱包	2個入/梱包
付属品		ステンレススクリュー釘(φ2.3×65㎜)35本入/袋	なし	なし

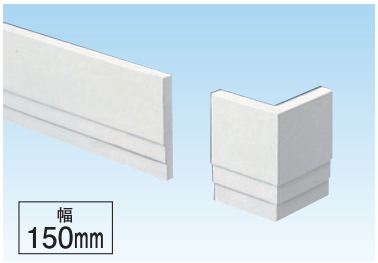

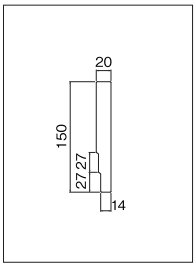

		本　体	出　隅	入　隅
規　格		20×150×3,030㎜	100×100㎜（内寸）	120×120㎜（内寸）
シーラー	品番	H1503	H1503SD 受	H1503SI 受
	価格	￥6,400／本	￥3,000／個	￥3,000／個
塗装品	品番	H1503　色記号	H1503SD　色記号	H1503SI　色記号
	価格	￥7,400／本	￥3,300／個	￥3,300／個
受	色(色記号)	マットホワイト(MTW)、マットブラック(NB)、トラディショナルブラウン(TSB)、テンブラウン(TEN)		
入　数		2本入/梱包	2個入/梱包	2個入/梱包
付属品		ステンレススクリュー釘(φ2.3×65㎜)35本入/袋	なし	なし

注意 ・釘打ちまたはねじ留めの際は必ず下穴(釘ねじ径に対し0〜＋φ0.3㎜)を開けてから施工して下さい。
・メンテナンス時や、シーラー品を現地塗装する場合は弊社推奨塗料(技術編(技6))をお使いいただくか、または営業窓口へご相談下さい。
・運賃に関しまして、小口運賃やエリアにより異なりますので、詳しくは営業窓口までお問い合わせ下さい。

■フリー破風エンド

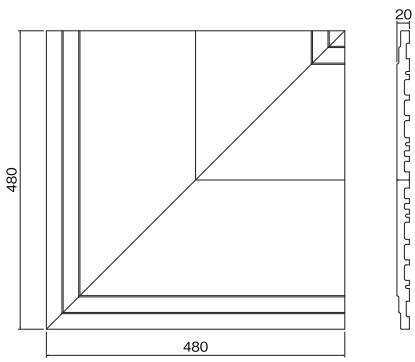

		本　体
規　格		480×480㎜
シーラー	品番	H2404FHE 受
	価格	¥8,000／個
塗装品	品番	H2404FHE　色記号 受
	価格	¥9,500／個
	色(色記号)	マットホワイト(MTW)、マットブラック(NB)、トラディショナルブラウン(TSB)、テンブラウン(TEN)
入　数		2個入/梱包
付属品		ステンレススクリュー釘(φ2.3×65㎜)35本/袋

別売部品

■別売部品

		品　番	色	規　格	価　格	梱包単位
補修パテ		PA-200	—	200g／個	¥1,500／個	1個
シーリング剤	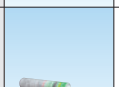	KK-333 MTW KK-333 NB KK-333 TSB KK-333 CYG KK-333 WB KK-333 TEN	マットホワイト マットブラック トラディショナルブラウン ステングレー ミディアムブラウン テンブラウン	320㎖／個	¥2,100／個	1個
補修塗料		HT-MTW HT-NB HT-TSB HT-WB HT-CYG HT-TEN	マットホワイト マットブラック トラディショナルブラウン ミディアムブラウン ステングレー テンブラウン	50㎖／個	¥1,000／個	1個
接着剤	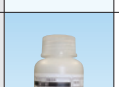	SCZ-300 SCZ-80	—	320㎖／個 80㎖／個	¥2,100／個 ¥650／個	1個
補修シーラー		HS-250	—	50㎖／個	¥1,400／個	1個

■専用別売部品

	品　番	対応品番	価　格	梱包単位
取付金具	TKD2015	モール（ティンバー）ボーダー200幅専用	¥200／個	10個
	TKF12023	モール（ティンバー）ティンバー120幅専用	¥360／個	
	TKF15023	モール（ティンバー）ティンバー150幅専用	¥380／個	
	TKMK12	モール（トリムス）MK1227/MK1228/MK1229専用	¥850／個	

	品　番	色	規　格	価　格	梱包単位
取付ねじ	BS-65	—	φ4×65㎜　10本入/袋	¥200／袋	1袋
	BS-75		φ4.2×75㎜　15本入/袋	¥480／袋	1袋
	BS-90		φ4.8×90㎜　15本入/袋	¥700／袋	1袋
	BS-120		φ53×120㎜	¥100／本	1袋
ねじ コースレッドねじ 釘（袋）	KG-75	—	φ2.7×75㎜　14本入/袋 スクリュー釘	¥300／袋	1袋
	KG-75 MTW	マットホワイト		¥350／袋	1袋
	KG-75 NB	マットブラック		¥350／袋	1袋
	KG-75 TSB	トラディショナルブラウン		¥350／袋	1袋
	KG-75 TEN	テンブラウン		¥350／袋	1袋
	KG-65	—	φ2.3×65㎜　35本入/袋 スクリュー釘	¥200／袋	1袋
	KG-65 MTW	マットホワイト		¥250／袋	1袋
	KG-65 NB	マットブラック		¥250／袋	1袋
	KG-65 TSB	トラディショナルブラウン		¥250／袋	1袋
	KG-65 TEN	テンブラウン		¥250／袋	1袋
	KGRP-45	—	φ2.4×45㎜　35本入/袋 リングポイント釘	¥200／袋	1袋
	KGRP-45 MTW	マットホワイト		¥250／袋	1袋
	KGRP-45 NB	マットブラック		¥250／袋	1袋
	KGRP-45 TSB	トラディショナルブラウン		¥250／袋	1袋
	KGRP-45 CYG	ステングレー		¥250／袋	1袋
	KGRP-45 TEN	テンブラウン		¥250／袋	1袋
ロール釘	K45-200 PSR	—	φ2.4×45㎜　200本/巻 ロール釘　リングポイント釘	¥2,000／巻	1巻
バックアップ材	BKD2015	ブラック	EPDM発泡材	¥100／個	10個
	BKF1517	ブラック			9個
	BKF1223	ブラック			9個
	BKD2015W	ホワイト			10個
	BKF1517W	ホワイト			9個
	BKF1223W	ホワイト			9個

■モール（ティンバー）取付金具・バックアップ材 品番対応表

品　番	取付金具品番	バックアップ材品番
NST12023 NNT12025	TKF12023	BKF1223（W）
NST15023 NNT15025	TKF15023	BKF1517（W）
ST20035 NT20045	TKD2015	BKD2015（W）

●バックアップ材品番の（W）はホワイト色のバックアップ材を示します。
●取付金具・バックアップ材を別途購入される場合は上記品番をご参照下さい。

■モール（トリムス）付属品

	品　番		価　格	梱包単位
付属品一式 ［MK1227T MK1228T MK1229T 対応］	TK-MK122SET	取付金具4個 スターター金具1個 金具用ねじ10本 固定用ねじ4本 接着剤1本	¥3,500／袋	1袋
付属品一式 ［M0821 対応　］	TK-M0821SET		¥3,500／袋	1袋

APフェイシア®タイプA

施工資料▶施 15

特許取得済

準耐火構造認定
45分対応
(認定番号)QF045RS-0237

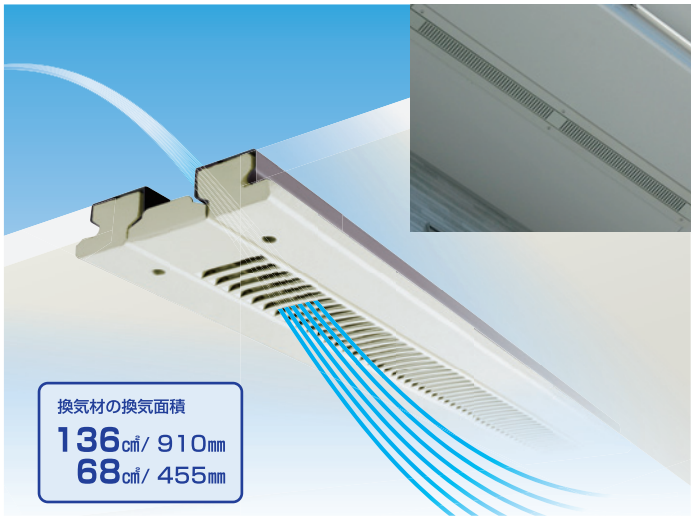

「クラボウAPフェイシアタイプA」は、窯業材と金属を複合させることにより、耐火性能を大幅に向上させ準耐火構造45分(軒裏)を取得。軒裏換気材の新しい提案です。

■カラーバリエーション

ネオホワイト　ハイブラウン

色記号NEW　色記号HIN

※印刷のため実物とは若干異なります。
正確な色はサンプルにてご確認下さい。

APフェイシアタイプAの特長

1.ねじ6本でOK
※製品長455㎜は4本

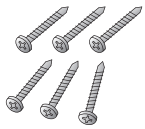

2.出隅やエンドキャップなどの役物不要

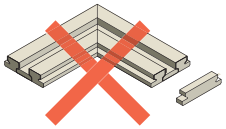

3.APフェイシア® タイプA取付け用の下地組み不要
※軒天用下地(野縁)に取付け

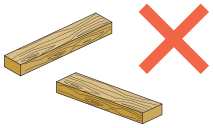

4.施工順を変更可能

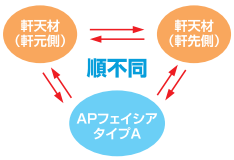

5.軒先～軒元間で配置可能
※換気経路は野縁で塞がないようにしてください。

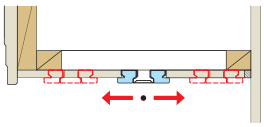

6.着脱が可能

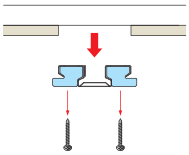

施工方法

① 軒先側の軒天材を取付け

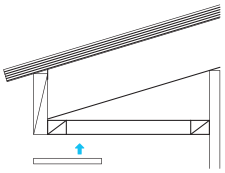

② APフェイシア®タイプAを取付け

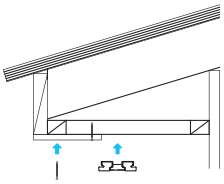

③ 軒元側の軒天材を取付け

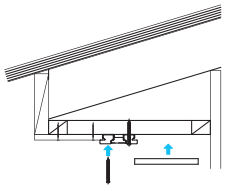

④ 完了

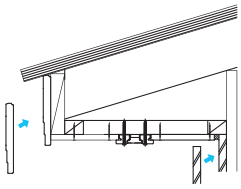

※詳しい施工資料は施15をご覧下さい。

ラインナップ

□基　材　合成樹脂塗装/有機質系繊維混入セメントけい酸カルシウム板(不燃認定番号 NM-2204)

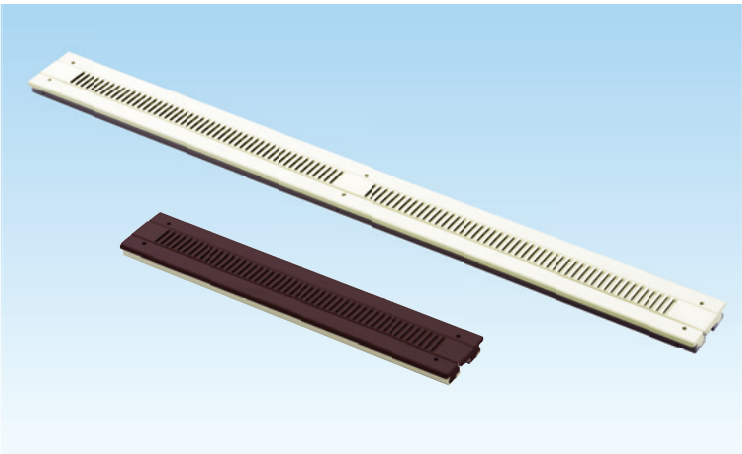

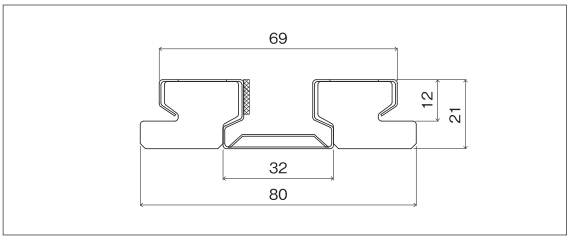

		製品長910㎜	製品長455㎜
規　格		21×80×910㎜	21×80×455㎜
塗装品	品番	APF45L 色記号	APF45S 色記号
	価格	￥5,500／台	￥4,500／台
	色(色記号)	ネオホワイト(NEW)、ハイブラウン(HIN)	
入　数		10台入/梱包	
付属品		取付ねじφ4×50㎜ 7本入×10袋	取付ねじφ4×50㎜ 5本入×10袋

注意 準耐火構造の認定番号をご使用の際は、下地材を含む仕様に制限がございますので、詳しくは営業窓口へご相談ください。
APフェイシアをご採用いただくにあたっては、建物の設計・施工場所の気候・周辺環境等について十分にご注意いただき、小屋裏等への雨水、湿気等の浸入に関しては駆体側で配慮願います。

APフェイシア®タイプZ

特許取得済

準耐火構造認定
45分対応
(認定番号)QF045RS-0183
[準耐火構造45分(軒裏)]

■カラーバリエーション

本　体　マットホワイト　ステングレー　マットブラック　トラディショナルブラウン

色記号MTW　色記号CYG　色記号NB　色記号TSB

換気金物　ホワイト　ブラック

対象色：マットホワイト(MTW) ステングレー(CYG)

対象色：マットブラック(NB) トラディショナルブラウン(TSB)

※印刷のため実物とは若干異なります。正確な色はサンプルにてご確認下さい。

「クラボウAPフェイシアタイプZ」は、小屋裏換気の機能を持った鼻隠し。軒先のない「軒ゼロデザイン」の小屋裏換気工法にマッチし、軒天を使わず簡単に施工ができます。

換気金物の換気面積 105㎠/m

APフェイシアタイプZの特長

■特長

1. 省施工

従来の施工方法は、大変手間がかかっていましたが、APフェイシアでは2stepで簡単に施工ができます。

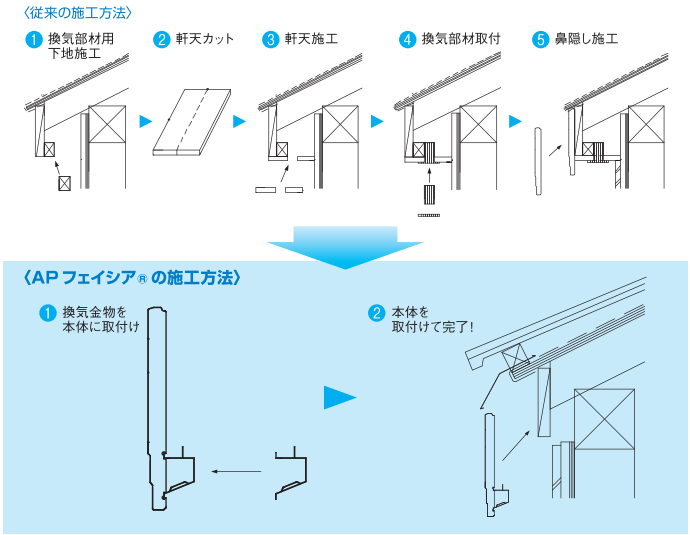

2. 安心の防耐火性能

"防火構造指定地域"で使用できる不燃性特殊配合で形成された無機質の不燃材です。

区分	認定番号
準耐火構造45分(軒裏)	QF045RS-0183
不燃材料	NM-2204

※準耐火構造の認定番号をご使用の際は、下地材を含む仕様に制限がございますので、詳しくは営業窓口へご相談ください。

■施工上の注意

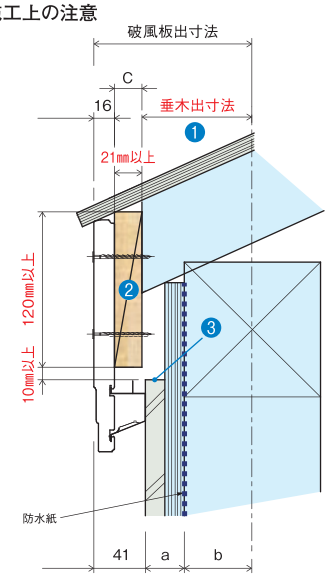

❶垂木先端までの寸法

外壁材の表面側と、垂木先端・鼻隠し下地の位置関係は、本図を参考にして下さい。外壁や下地板の厚みにより、先端位置を調整して下さい。

41㎜ + a(外壁構造厚み) + b(柱芯厚み) = 破風板出寸法
破風板出寸法 − 16㎜ − c(下地厚み) = 垂木出寸法

❷鼻隠し下地板のサイズ

準耐火構造45分の認定番号をご使用の際は、鼻隠しの下地サイズは、厚み21㎜以上、高さ120㎜以上のサイズを必ずご使用下さい。

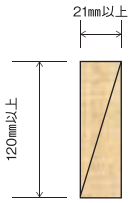

❸外壁材施工時の上端位置

外壁材の上端は、鼻隠し下地板の下端から10㎜のところを目安として下さい。それより上に張り上げると、通気層が確保出来なくなる恐れがあります。

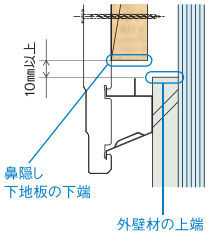

注意 準耐火構造の認定番号をご使用の際は、下地材を含む仕様に制限がございますので、詳しくは営業窓口へご相談ください。
APフェイシアをご採用いただくにあたっては、建物の設計・施工場所の気候・周辺環境等について十分にご注意いただき、小屋裏等への雨水、湿気等の浸入に関しては躯体側で配慮願います。

ラインナップ

□基　材：本体 合成樹脂塗装／有機質系繊維混入セメントけい酸カルシウム板（不燃認定番号 NM-2204）
換気金物 ガルバリウムカラー鋼板 0.35㎜

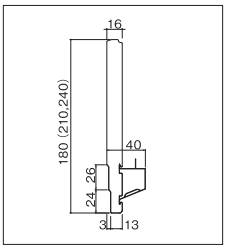

幅		180幅	210幅	240幅
規　格		16×180×3,030㎜	16×210×3,030㎜	16×240×3,030㎜
シーラー	品番	HN1899T	HN2197T	HN2495T
	価格	￥10,500／本	￥11,000／本	￥11,500／本
塗装品	品番	HN1899T 色記号	HN2197T 色記号	HN2495T 色記号
	価格	￥11,500／本	￥12,000／本	￥12,500／本
受	色（色記号）	マットホワイト（MTW）、ステングレー（CYG）、マットブラック（NB）、トラディショナルブラウン（TSB）		
入　数		2本入／梱包		
付属品		換気金物6本入／梱包　ステンレス釘（φ2.4×45㎜）35本入／袋		

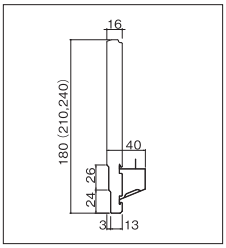

幅		180幅	210幅	240幅
規　格		16×180×3,030㎜	16×210×3,030㎜	16×240×3,030㎜
シーラー	品番	HN1899G	HN2197G	HN2495G
	価格	￥8,500／本	￥9,000／本	￥9,500／本
塗装品	品番	HN1899G 色記号	HN2197G 色記号	HN2495G 色記号
	価格	￥9,500／本	￥10,000／本	￥10,500／本
受	色（色記号）	マットホワイト（MTW）、ステングレー（CYG）、マットブラック（NB）、トラディショナルブラウン（TSB）		
入　数		2本入／梱包		
付属品		換気金物6本入／梱包　ステンレス釘（φ2.4×45㎜）35本入／袋		

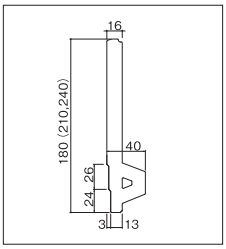

幅		180幅	210幅	240幅
規　格		40×180×3,030㎜	40×210×3,030㎜	40×240×3,030㎜
シーラー	品番	HN1898	HN2196	HN2494
	価格	￥6,000／本	￥6,500／本	￥7,000／本
塗装品	品番	HN1898 色記号	HN2196 色記号	HN2494 色記号
	価格	￥7,000／本	￥7,500／本	￥8,000／本
受	色（色記号）	マットホワイト（MTW）、ステングレー（CYG）、マットブラック（NB）、トラディショナルブラウン（TSB）		
入　数		2本入／梱包		
付属品		ステンレス釘（φ2.4×45㎜）35本入／袋		

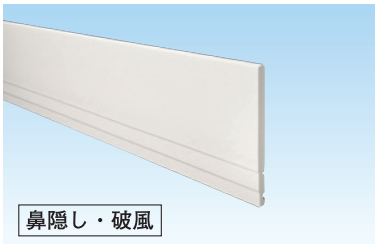

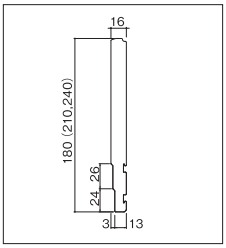

幅		180幅	210幅	240幅
規　格		16×180×3,030㎜	16×210×3,030㎜	16×240×3,030㎜
シーラー	品番	HN1899	HN2197	HN2495
	価格	￥5,500／本	￥6,000／本	￥6,500／本
塗装品	品番	HN1899 色記号	HN2197 色記号	HN2495 色記号
	価格	￥6,500／本	￥7,000／本	￥7,500／本
受	色（色記号）	マットホワイト（MTW）、ステングレー（CYG）、マットブラック（NB）、トラディショナルブラウン（TSB）		
入　数		2本入／梱包		
付属品		ステンレス釘（φ2.4×45㎜）35本入／袋		

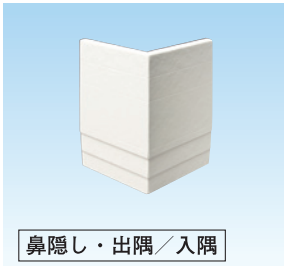

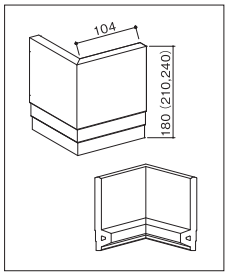

幅		180幅		210幅		240幅	
		出 隅	入 隅	出 隅	入 隅	出 隅	入 隅
規　格		出隅:104×104㎜（内寸）　入隅:120×120㎜（内寸）					
シーラー 受	品番	HN1898SD	HN1898SI	HN2196SD	HN2196SI	HN2494SD	HN2494SI
	価格	￥3,200／個	￥3,200／個	￥3,400／個	￥3,400／個	￥3,600／個	￥3,600／個
塗装品 受	品番	HN1898SD 色記号	HN1898SI 色記号	HN2196SD 色記号	HN2196SI 色記号	HN2494SD 色記号	HN2494SI 色記号
	価格	￥3,500／個	￥3,500／個	￥3,700／個	￥3,700／個	￥3,900／個	￥3,900／個
	色（色記号）	マットホワイト（MTW）、ステングレー（CYG）、マットブラック（NB）、トラディショナルブラウン（TSB）					
入　数		2個入／梱包					
付属品		なし					

■APフェイシアタイプZ 別売部品

品番	PA-200
色	―
規格	200g/個
価格	￥1,500/個
梱包単位	1個

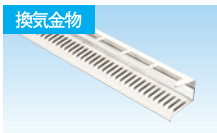

品番	APK 色記号
色	ホワイト/ブラック（W/K）
規格	1,009㎜
価格	¥2,100/本
梱包単位	6本/梱包

品番	HT-色記号
色	MTW/CYG/NB/TSB
規格	50㎖/個
価格	￥1,000/個
梱包単位	1個

品番	BK・HN180、HN210、HN240
色	ホワイト
規格	180幅用/210幅用/240幅用
価格	￥500/袋
梱包単位	10本/袋

品番	KK-333 色記号
色	MTW/CYG/NB/TSB
規格	320㎖/個
価格	￥2,100/個
梱包単位	1個

品番	EPDM 5×7 ST10 色記号
色	ホワイト/ブラック（W/K）
規格	5×7×3,000㎜
価格	￥2,000/袋
梱包単位	10巻/袋

APファインフロー(笠木用通気部材)

特許取得済

APファインフローの特長

1.さまざまなサイズの笠木にすっぽり収まるコンパクト設計

本 体
BU2000

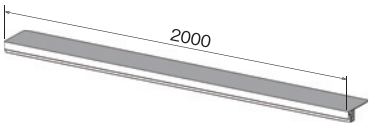

出 隅
BUSD

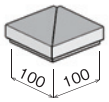

入 隅
BUSI

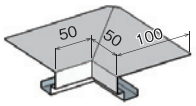

ジョイントカバー
BUJC

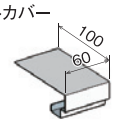

エンドキャップ 左
BUECSET
※左右セット

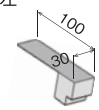

2.簡単施工

3.シンプル構造でローコストを実現

■納まり例

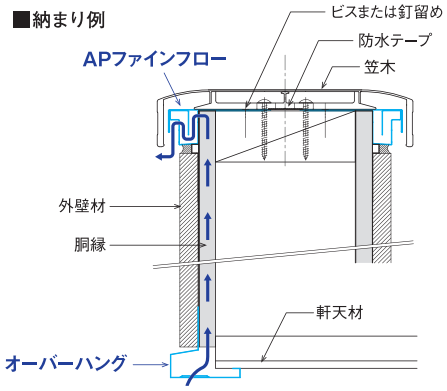

ラインナップ

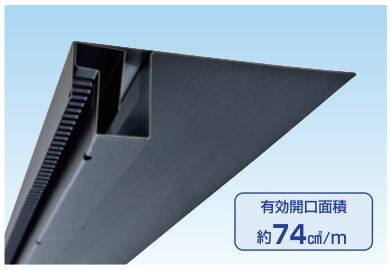

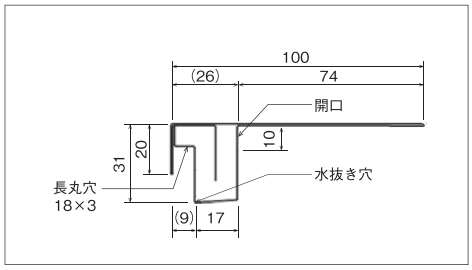

□ 基 材　ガルバリウムカラー鋼板0.35㎜

■カラーバリエーション

ブラック

色記号BK

※印刷のため実物とは若干異なります。正確な色はサンプルにてご確認下さい。

		本体	出隅	入隅	エンドキャップ	ジョイントカバー
規　格		31×100×2,000㎜	32.5×109×109㎜	32.5×150×150㎜	32.5×30㎜	32.5×60㎜
塗装品	品番	BU2000BK	BUSDBK	BUSIBK	BUECSETBK	BUJCBK
	価格	￥3,500／本	￥1,500／個	￥1,500／個	￥1,500／セット	￥750／個
受	色(色記号)	ブラック(BK)				
入　数		4本/梱包	2個/梱包	2個/梱包	左右各1個/梱包	1個/梱包

オーバーハング

オーバーハングの特長

1.キャンチ部の水切り　2.軒天材の受け　3.キャンチ部壁体内の通気

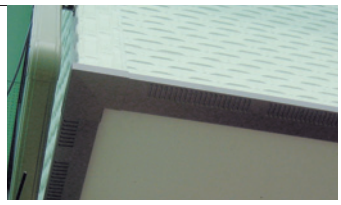

ラインナップ

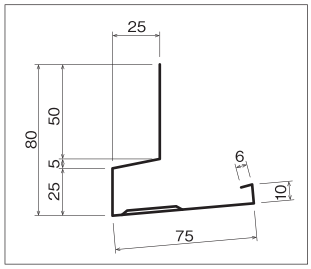

□ 基 材　ガルバリウムカラー鋼板0.35㎜

■カラーバリエーション

MT シルバー	シックブラウン	ホワイト	ブラック	シルバー
色記号MS	色記号SB	色記号WM	色記号BK	色記号SV

※印刷のため実物とは若干異なります。正確な色はサンプルにてご確認下さい。

		本体	出隅	入隅	エンドキャップ	ジョイントカバー
規　格		75×3,030㎜	76×110×110㎜	76×110×110㎜	76×25㎜	76×50㎜
塗装品	品番	ABD3030 色記号	ABDSD 色記号	ABDSI 色記号	ABDECSET 色記号	ABDJC 色記号
	価格	￥3,800／本	￥1,500／個	￥1,500／個	￥1,500／セット	￥750／個
受	色(色記号)	MTシルバー(MS)、シックブラウン(SB)、ホワイト(WM)、ブラック(BK)、シルバー(SV)				
入　数		2本/梱包	2個/梱包	2個/梱包	左右各1個/梱包	1個/梱包

APファインフロー®（ケラバ用・軒用通気部材）

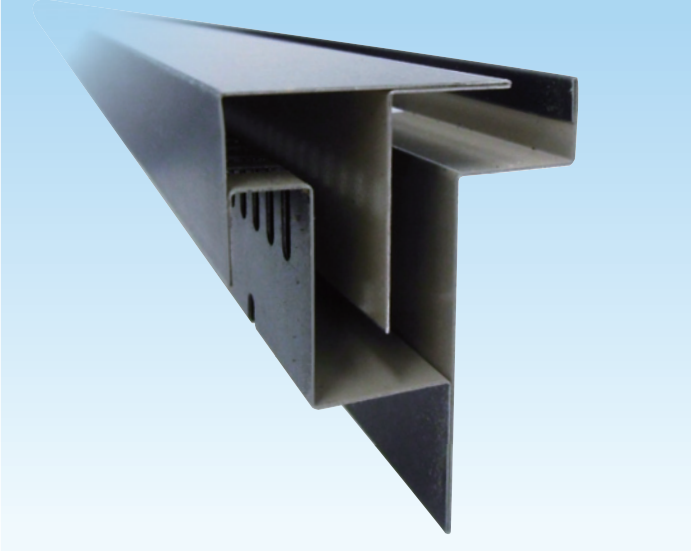

軒のない住宅でもスッキリとした
納まりで通気を確保し、住宅の耐久性を
向上させます。

APファインフローの特長

- 簡単施工
- シンプルなデザインが可能
- 軒ゼロ住宅の通気を確保

構造図

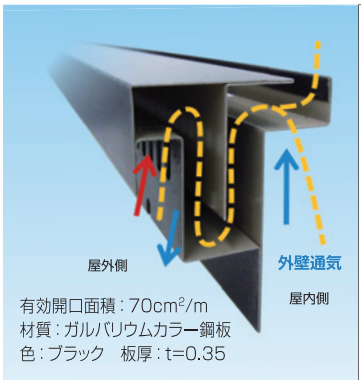

断面図

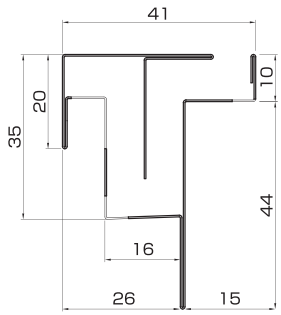

部材イメージ図

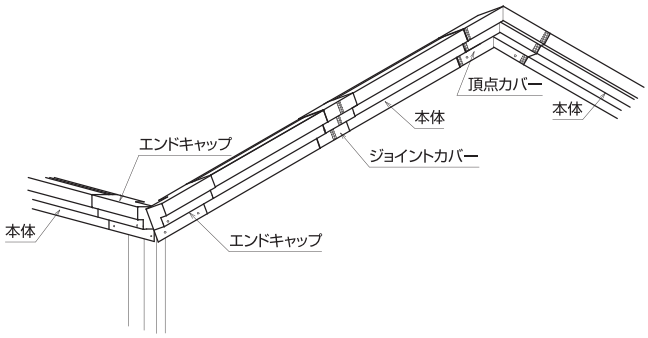

納まり例

＜ケラバ側＞
※ケラバ下に使用する場合は、10寸以下の勾配屋根にご使用ください。

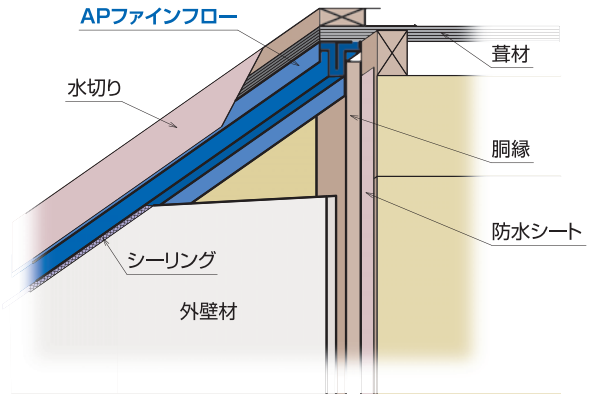

ラインナップ

部品図

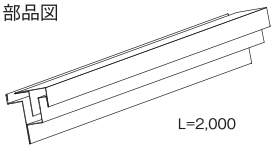

部　材	本体 受
品　番	KV2000BK
規　格	41×54×2,000
設計価格（税抜）	¥3,900／本
入　数	4本／梱包

部品図

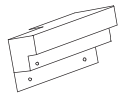

部　材	エンドキャップ（左右セット） 受
品　番	KVECSETBK
規　格	42×54×80
設計価格（税抜）	¥1,900／セット
入　数	左右各1個／袋

部品図

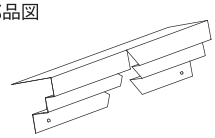

部　材	頂点カバー※ 受
品　番	KVCC25BK（2.5寸形状） KVCC45BK（4.5寸形状）
規　格	42×54×160
設計価格（税抜）	¥1,100／個
入　数	1個／袋

部品図

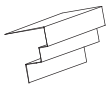

部　材	ジョイントカバー 受
品　番	KVJCBK
規　格	42×54×50
設計価格（税抜）	¥550／個
入　数	1個／袋

※2.5寸形状は2.5寸以上4.5寸未満対応、4.5寸形状は4.5寸以上対応です。2.5寸と4.5寸以外はそれぞれの商品を切断してご使用ください。

注意
・製品は切り口が鋭利なため、加工または施工の際は、保護具をつけて作業を行ってください。
・銅、鉛、合金類等、異種金属を使用した部材と接触しないように施工を行ってください。（電食の恐れがあります。）
・製品には、シンナー等有機系溶剤が付着しないように取扱い下さい。錆が発生する恐れがあります。
・ご使用の際は、建物の施工場所の気候・周辺環境等について十分にご注意いただき、雨水・湿気等の侵入に関しては躯体側で配慮願います。

技術編

窯業系押出建材

技3

技術紹介・技術データ

クラボウ クランセリートは、外装化粧材に求められる高度な性能を持っています。

クランセリートは、特殊繊維で補強した珪酸カルシウム系のセラミックス素材です。
しかも軽く、曲げや衝撃に強い、高品質の外装材です。

小ロットや、オリジナル形状にも対応
フレキシブル一貫生産システム

原料のミキシングからの押出成形、オートクレーブ、そして出荷まで…化粧まわしは全工程を自社の専門ラインで行っています。そのため品質が安定し、大量生産から多品目少量まで柔軟な対応が可能。CADとの連動でオリジナル製品づくりも簡単にできます。

すべては高精度の金型から
CAD・設計・製作システム

複雑な断面形状や美しい表面加工を実現するために、CADを使った設計・製作システムを採用。コンピュータの画面上でデザインし、正確な金型を製作する、この最新システムから精密で美しいクランセリートが生み出されています。

高温・高圧で、じっくり鍛える
オートクレーブ処理

寒冷地に強いすぐれた耐候性や耐凍結融解性は、この段階でじっくり作り上げられます。ポイントは、高温・高圧の条件下に安定して保つこと。クラボウは、一貫した生産ラインとコンピュータ制御でオートクレーブ処理を行っています。

塗膜の密着性をよくする
シーラー塗装

切断加工され、製品としての形を整えた製品には、まずシーラー塗装が施されます。これにより上塗り塗膜の密着性を高めることができ、製品の美しさを保つことができます。

日進月歩の塗装技術に速やかに対応
仕上げ塗装

製品の仕上げの色は形状デザイン以上に、トレンドや様式によって左右されます。常に最新の色表現をするために、多彩な仕上げ塗装を採用しました。ロット生産により塗装品に対応できますので、お気軽にご相談下さい。

高品質な製品づくりをバックアップする
品質管理体制

常に高い品質を確保するために、クラボウでは品質管理や試用検査を徹底しています。生産の各段階での抜き取り検査をはじめ、基本物性の試験、使用状態を想定した耐候性試験など、厳しいチェックをくぐり抜けた製品だけが出荷されます。

工程図

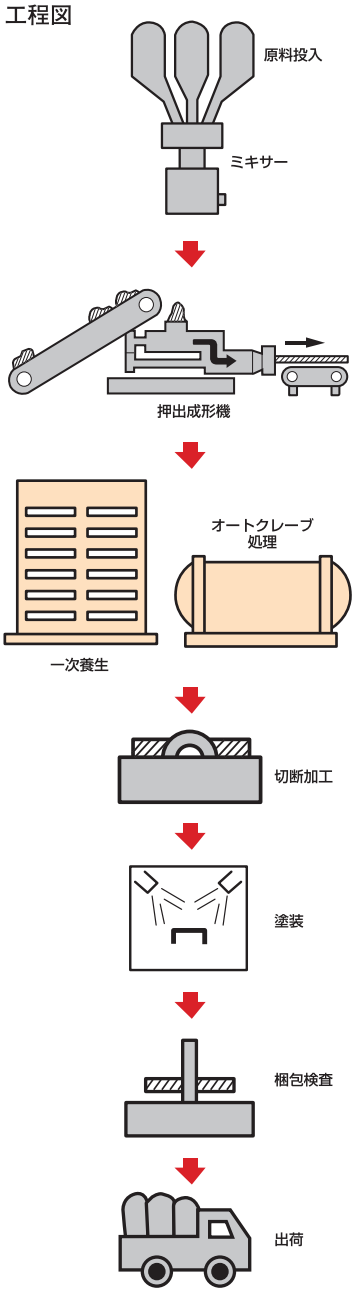

クラボウの「クランセリート」は凍害に強く、耐久性に優れます。

耐凍害性

住宅用外装化粧材としての優れた利点

クラボウは、住宅用外装化粧材メーカーとして20年以上の実績があり、大手プレハブメーカーでも大きな信頼を得、数多く使用されています。耐久性・耐候性に優れ、特に耐凍害性については抜群の性能を発揮します。
不燃性で火に強く不燃・準耐火認定番号を取得しています。錆びたりせず酸性雨にも強い耐薬品性・耐汚染性に優れた製品です。

［凍害の実例］

［凍害の実例］

技術紹介・技術データ

クラボウの「クランセリート」はさまざまな塗装仕上げができ、多様なニーズにお応えします。

近年ますます高まっていく住宅の高耐久化のご要望に対し、様々な仕上げ塗装のテストを実施して高耐候性・低汚染性など
ニーズにマッチした化粧材をお届けする事が可能です。

耐候性データ

『クランセリート』に採用したアクリルシリコン樹脂系の塗料は、耐候性に優れ、しかも水系であるため環境にも優しい塗料です。

■『クランセリート』塗装品の促進耐候性試験

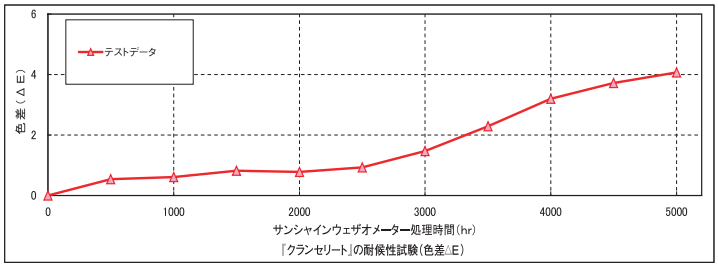

『クランセリート』の耐候性試験（色差ΔE）

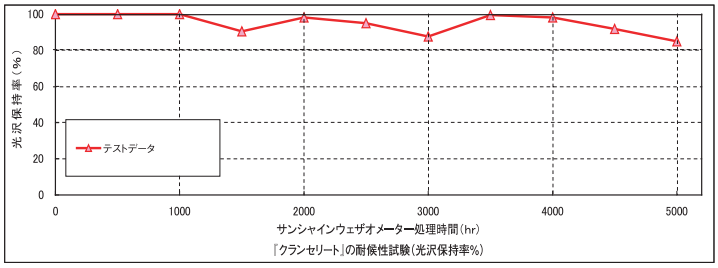

『クランセリート』の耐候性試験（光沢保持率%）

※数値は実測で保証値ではありません。

- 試験方法：サンシャインウェザオメーター
- 試験時間：5000時間
  （500時間≒実際の曝露約1年で5000時間は約10年相当）
- 耐候性試験結果写真

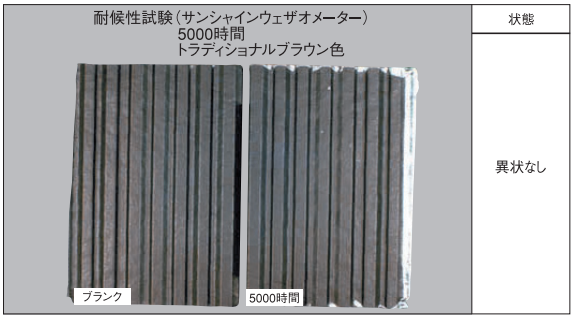

※色調は印刷のため、実物とは若干異なります。
※写真は試験結果で、保証値ではありません。

高耐久性塗装の紹介

住宅の美観を長期にわたって保つためには、耐候性が高い事はもちろん低汚染性である事が必要になります。下記に当社にて確認した高耐久性塗料の性能をご紹介しますので、更に高耐久性をお望みのお客様はこのスーパー耐久性塗装のご利用をご検討下さい。

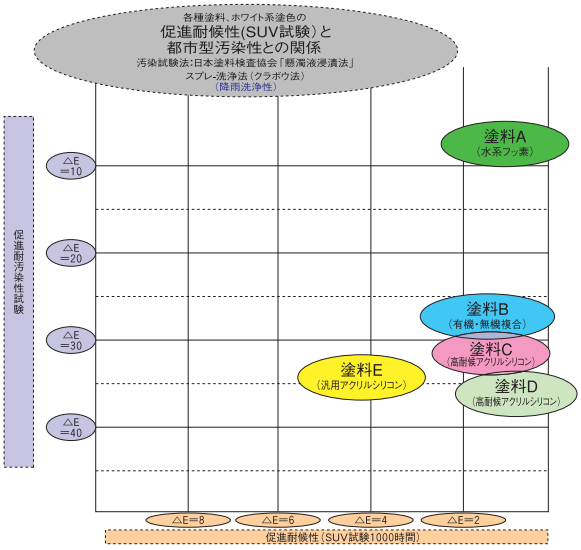

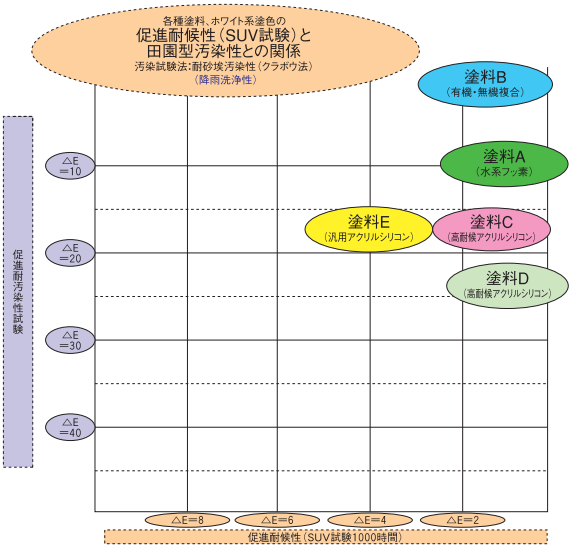

SUV（スーパーUV）試験は、50時間で実際の約1年分に相当するといわれますので、1000時間は約20年間に相当します。（地域によって差があります）

防火性能

不燃性、防火性に優れています。

“防火構造指定地域”で使用できる不燃性特殊配合で成形された
不燃材のためすぐれた防火性能を発揮します。

1.APフェイシア（比重＝1.10）

区分	用途	認定番号
不燃材料		NM-2204
45分準耐火	軒　　裏	QF045RS-0183

2.クランセリート・クランセリートトリムス・クランセリートティンバー（比重＝1.10）

区分	用途	認定番号
不燃材料		NM-2204

3.クランセリート軽量タイプ（比重＝0.85）

区分	用途	認定番号
不燃材料		NM-2607

基本物性

1.APフェイシア（本体）・クランセリート・クランセリートトリムス・クランセリートティンバー（比重＝1.10）

項目	規格値	単位	試験方法
絶乾比重	1.1±0.1	―	JIS-A5430
曲げ強度	7.8以上	MPa	JIS-A1408
含水率	20以下	%	JIS-A5414
吸水率	45以下	%	JIS-A5430
乾湿寸法変化率	0.12以下	%	JIS-A5430
耐凍結融解性	300サイクル異常なし	―	ASTM-C666B法

2.クランセリート軽量タイプ（比重＝0.85）

項目	規格値	単位	試験方法
絶乾比重	0.85±0.1	―	JIS-A5430
曲げ強度	4.9以上	MPa	JIS-A1408
含水率	25以下	%	JIS-A5414
吸水率	60以下	%	JIS-A5430
乾湿寸法変化率	0.2以下	%	JIS-A5430
耐凍結融解性	300サイクル異常なし	―	ASTM-C666B法

推奨塗料メーカーについて

無塗装品（シーラー品）の塗装は、以下の塗料メーカー様を推奨しております。
塗装については、各塗料メーカー様の塗装仕様に従って塗装をして下さい。

推奨塗料メーカー	お問い合わせ電話番号
日本ペイント株式会社 お客様問い合わせ先	03-5479-3614
大日本塗料株式会社 建築塗料事業部テクニカルサポートグループ	03-5710-4503
アイカ工業株式会社　北関東支店	027-322-8771
カナエ塗料株式会社仕様 松岡塗料株式会社	0276-33-7881

施工資料

窯業系建材

施工上の注意事項 施3
モール(トリムス) 施4
モール(ティンバー) 施5
幕板(金具施工) 施7
幕板(釘施工) 施8
玄関柱カバー 施9
バルコニースリット 施11
破風・鼻隠し(軽量タイプ) 施12
フリー破風エンド 施13
破風・破風エンド 施14
APフェイシアタイプA 施15
APフェイシアタイプZ 施16

施工上の注意事項

！施工前に必ずお読み下さい。

取扱い注意　われものにつき要注意

◎

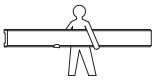

●縦にして持つ

●1人の時は、手と手の間を広げて持つ

○

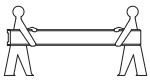

禁止事項　以下の行為は破損につながる恐れがあります

×

×

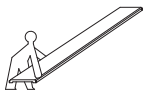

●横にして持たない

●両端だけで持ち上げない

●片側から持ち上げない

●振動させない

●釣り竿のように持ちあげない

⚠ 現場カットの際の注意事項

・切断加工は電動丸鋸（ダイヤモンドチップソー）を使用して下さい。
・切断後の小口面にカット粉が付着していない事を確認してから補修シーラーを塗布して下さい。
・切断時には保護メガネ、防塵マスクなどの保護具を着用して下さい。

積雪地域での幕板施工について

・積雪地域で幕板やモールを施工する場合は、必ず上部に水切（現場調達）を施工して下さい。
・積雪地域の詳細につきましては、営業窓口までお問い合わせ下さい。

《割れ、カケ補修方法》

・施工中についた細かい傷などは、パテ（別売品）にて基材表面が盛り上がるようにパテを充填して下さい。パテ硬化後に、サンドペーパーでパテを研磨し、原形に修復して下さい。
・タッチアップをする際は、下地のよごれを良く拭き取り専用補修塗料（別売品）の容器をよく振って、直接タッチアップして下さい。

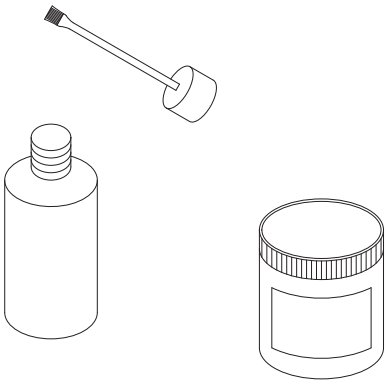

⚠ パテ補修の注意事項

※パテ補修する際は、以下の事に注意をして行ってください。
（1）ねじ頭が製品表面より潜り込んでいることを確認しねじ周辺に付着しているゴミ、ほこり等を除去して下さい。
（2）パテは広げず補修部分に十分充填させ、表面より0.5mm程度盛り上げて下さい。
（3）パテが完全に硬化（目安夏場:6時間冬場:24時間）してからパテ部分と製品表面が平らになるようにサンドペーパー（#400程度）で削って下さい。
（4）削り粉を濡れた布等で拭き取って下さい。ひび割れ、へこみがある場合は（2）からやり直して下さい。

⚠ タッチアップ補修の注意事項

※製品本体をタッチアップする際は、以下の事に注意をして行って下さい。
（1）タッチアップ前に専用補修塗料を良く撹拌してから使用して下さい。タッチアップをする際は、下地の汚れや水分を良く拭き取って下さい。
（2）タッチアップは薄めに何度か塗り重ね、必要最小限の塗布範囲として下さい。塗布範囲が大きすぎると色むらや艶違いの原因になります。
（3）雨天時、降雪時、外気温度5℃以下の場合、タッチアップは使用しないで下さい。
（4）シーリング材を補修塗料の代わりに使用すると白化する場合があるので使用しないで下さい。

モール（トリムス）

!はじめに施工上の注意事項を必ずお読み下さい。 施3ページ

金具施工の場合

1 取付金具の割り付け

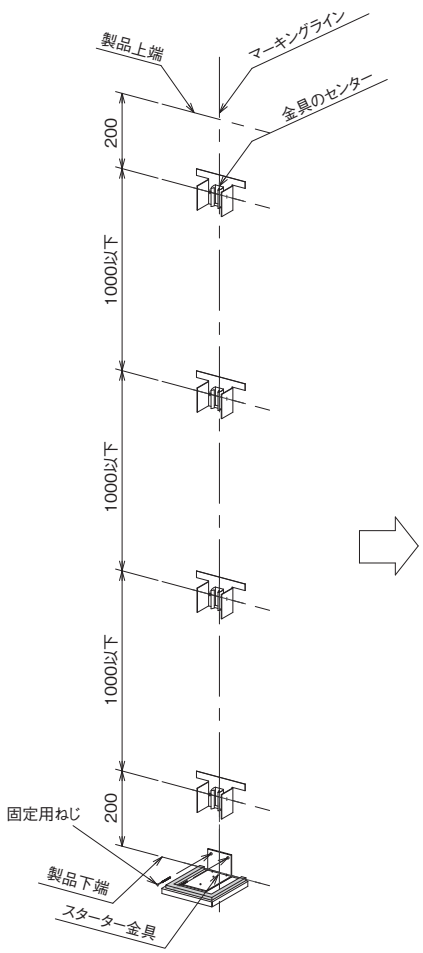

1.金具の割り付け
・金具を端部から200mm程度離し、左図の様に均等に割り付け、ねじで固定します。
・下端にスターター金具を取り付けます。

2.接着剤の塗布
・全ての金具を取り付け後、下図の様に接着剤を金具に塗布します。
※接着剤は金具のキャッチ部より、はみ出るように塗布して下さい。

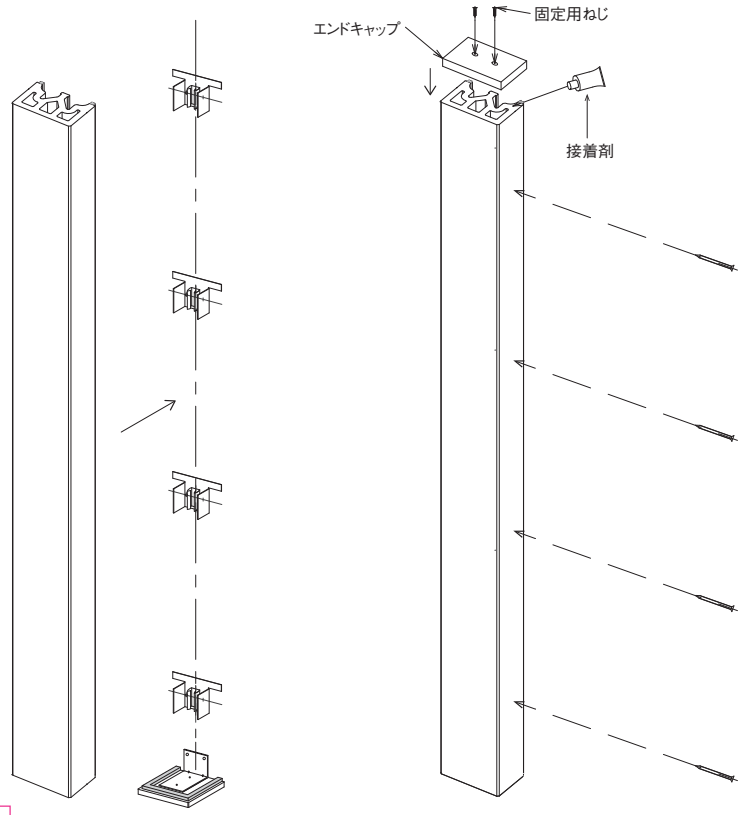

注意事項

1つの取付金具に両側からねじを打つと竪トリムが割れる場合があります。必ず片側のみ、ねじ打ちして下さい。

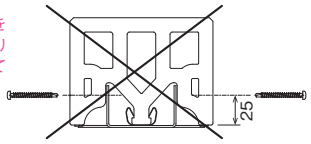

2 エンドキャップの取り付け

・縦モールの下端にエンドキャップを接着剤にて固定します。
・エンドキャップをテープ（紙）等で固定します。
※接着剤が硬化するまでテープ（紙）は、剥がさないで下さい。
（接着剤の硬化時間目安24時間）

3 本体の取り付け

・上図のように本体を矢印の方向に押し込み固定します。
・金具のある部分にねじを打ち込み本体を固定します。

4 製品の割れ・カケ補修方法

・割れ・カケ部分は、必ず補修を行って下さい。

※補修方法は、施3ページを参照

ねじ留め施工の場合（例:MK1227）

コーススレッドSUS φ5.3×120（付属品：8本）
（下穴推奨サイズ φ5.5）
※端部より35㎜程度の位置にねじ8本で固定

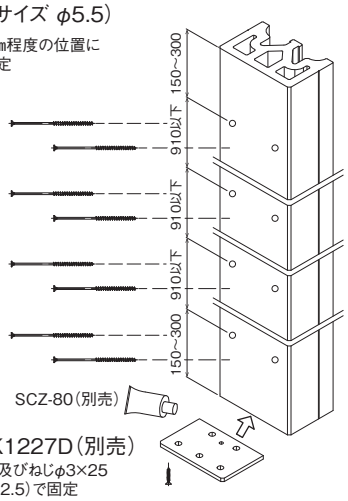

ねじ留め推奨位置

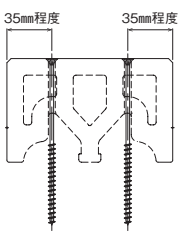

モール（ティンバー）

!はじめに施工上の注意事項を必ずお読み下さい。 施3ページ

1 取付金具の割り付け

・ティンバーを取り付ける位置の中心にマーキングします。
・取付金具をマーキングラインに合わせて、1010mm以下のピッチで割り付けて下さい。同梱の取付金具用ねじを使用して取り付けて下さい。
・ジョイント部は、取付金具がまたがるように割り付けます。

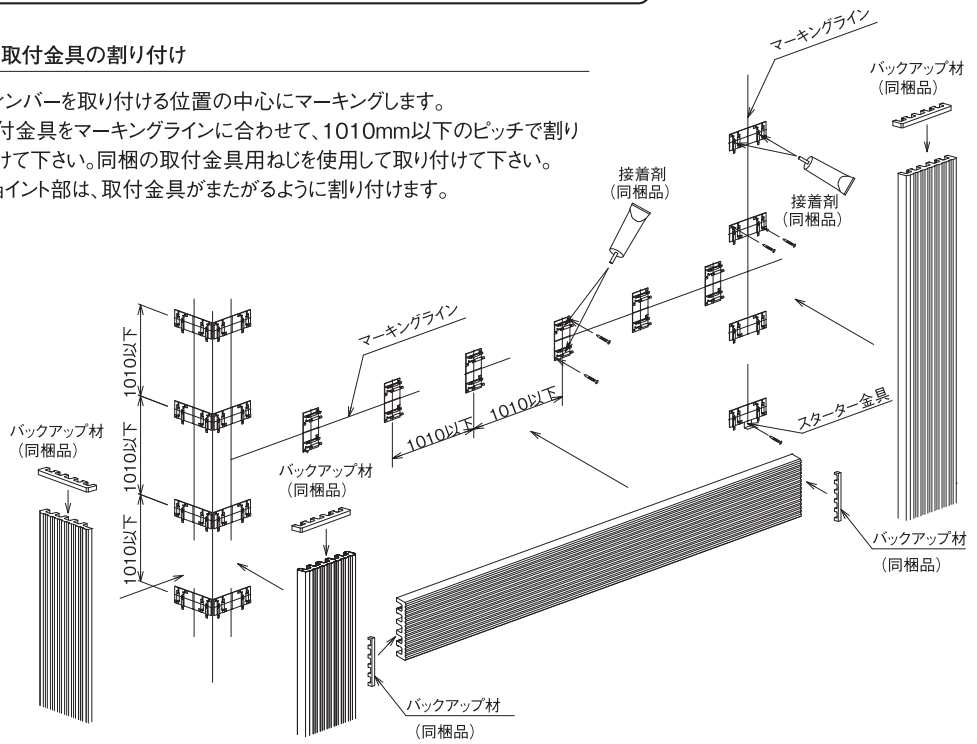

金具には4カ所ねじ穴があいています。
必ず、どちらかの対角線上に2本を打ちます。

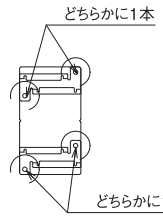

2 取付金具への接着剤塗布・製品の取り付け

・施工を行う時は必ず接着剤（同梱品）を下図のように全てのキャッチ部に対して、キャッチ部1ヶ所あたり10g以上（キャッチ部からはみ出るまで）塗布します。
・縦使いは、下端位置にスターター金具を取り付けて下さい。
・ティンバー本体を金具に正面から押し込んで下さい。
・ティンバーの裏面のリブを取付金具に入れて取り付けて下さい。取付具の嵌合部に十分に嵌まり込んだことを、製品を引っ張り確かめて下さい。

［取付金具への固定方法］長手方向目地は2㎜程度で均一であること

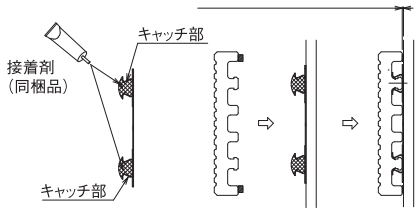

注意事項
・接着剤は、必ず指定されたものをご使用下さい。
・金具のキャッチ部に十分接着剤を塗布しないとガタツキや外れの原因となります。

3 ジョイント部の納まり

・ジョイントは、バックアップ材を貼り3mm程度の目地を取って下さい。
・縦部材・横部材の取合い部も、目地は3mm程度取って下さい。

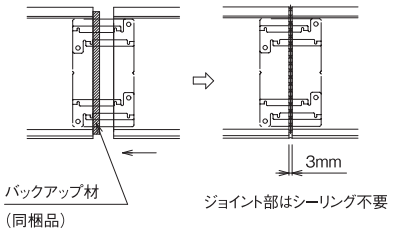

止水の為、ねじ頭を覆い隠す様に接着剤を塗布。

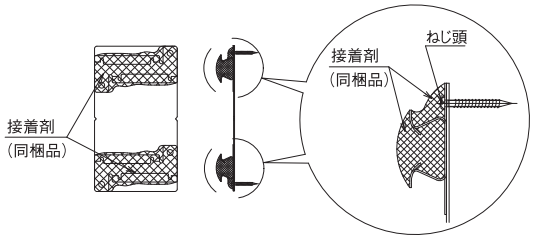

4 エンド部の納まり

・エンド部には、専用部品が有ります。
・エンド役物を施工後、長尺品を施工して下さい。
エンド役物の施工方法は、
出隅役物と同様です。

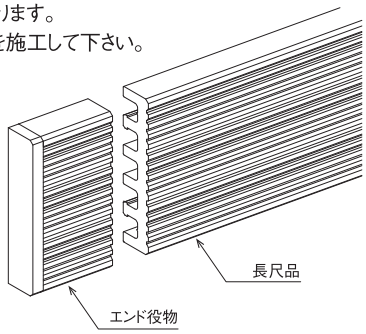

5 製品の割れ・カケ補修方法

・割れ・カケ部分は、必ず補修を行って下さい。

※補修方法は、施3ページを参照

!はじめに施工上の注意事項を必ずお読み下さい。 施3ページ

1 取付金具の割り付け

・ボーダー取付設定高さ(天面)より14mm下がった位置にマーキングします。
・取付金具をマーキングラインに合わせて、1010mm以下のピッチで割り付けて下さい。同梱の取付金具用ねじを使用して取り付けて下さい。
・ジョイント部は、取付金具がまたがるように割り付けます。

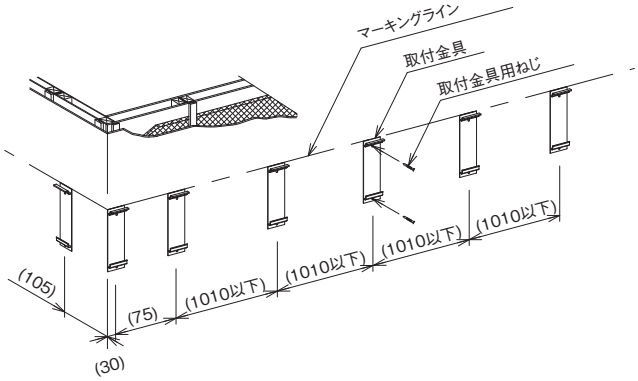

2 取付金具への接着剤塗布

・接着剤は、図の様に溝部から上に、はみ出るまで塗布して下さい。

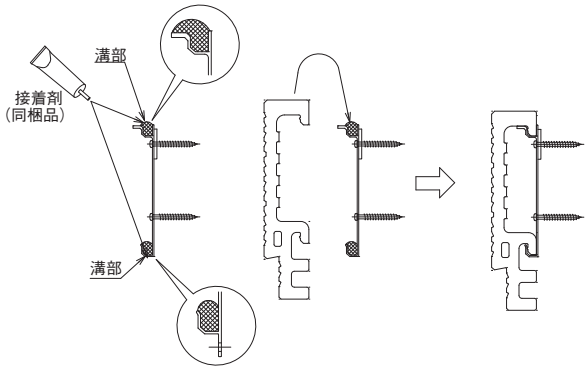

注意事項
・接着剤は、必ず指定されたものをご使用下さい。
・金具の溝部に十分接着剤を塗布しないとガタツキや外れの原因となりますので注意して下さい。

3 出入隅役物取り付け

・出入隅役物を最初に取り付けて下さい。製品を上から下に落とし込むように取り付けて下さい。

4 長尺品取り付け

・出入隅役物を取付た後、長尺品(3030㎜)を取り付けます。
※取付方法は出入隅役物と同様に上から落とし込むように取り付けて下さい。

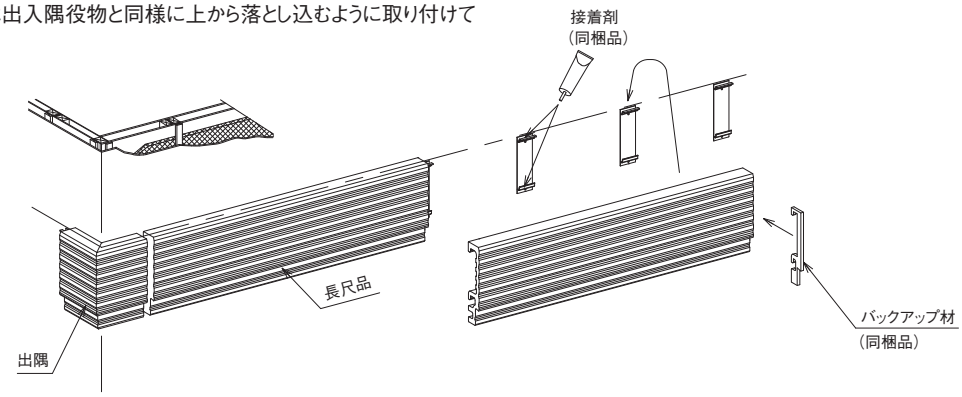

5 ジョイント部の納め方

・ジョイント部は、バックアップ材を貼り3mm程度の目地を取って下さい。

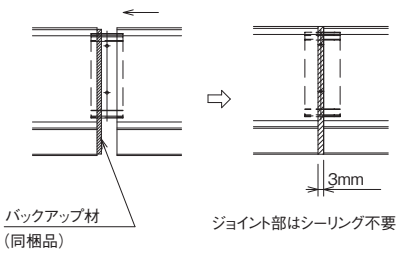

6 エンド部の納まり

・エンド部には、専用部品が有ります。
・エンド役物を施工後、長尺品を施工して下さい。
エンド役物の施工方法は、
出隅役物と同様です。

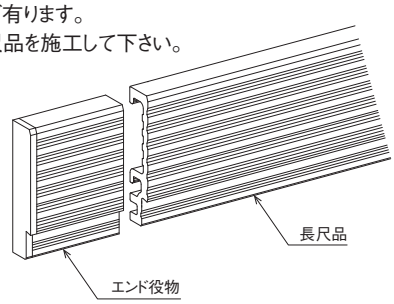

7 製品の割れ・カケ補修方法

・割れ・カケ部分は、必ず補修を行って下さい。

※補修方法は、施3ページを参照

幕板（金具施工）

!はじめに施工上の注意事項を必ずお読み下さい。 施3ページ

1 取付金具の割り付け

・壁面のマーキングラインに沿って取付金具を1010㎜以下のピッチで同梱の取付金具用ねじを使用して取り付けて下さい。
・ジョイント部は、取付金具がまたがる様に割り付けます。

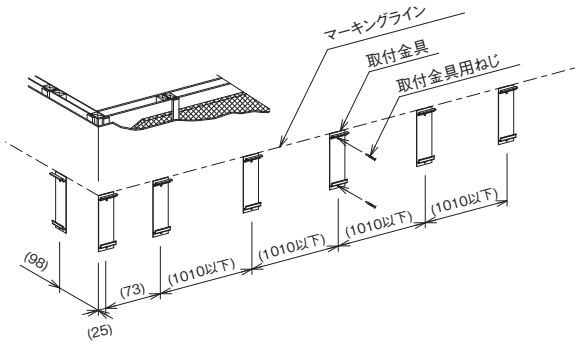

2 取付金具への接着剤塗布

・接着剤は図の様に溝から上にはみ出す所まで塗布して下さい。

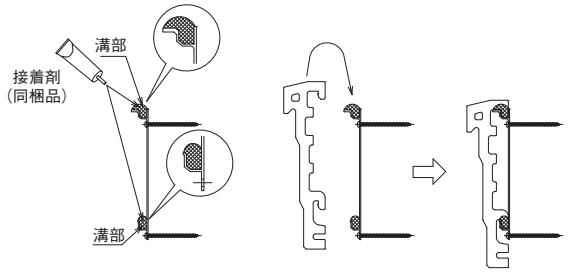

注意事項
・接着剤は、必ず指定されたものをご使用下さい。
・金具の溝部に十分接着剤を塗布しないとガタツキや外れの原因となりますので注意して下さい。

3 出入隅役物取り付け

・出入隅役物を最初に取り付けて下さい。取り付け方法は、製品を上から下に落とし込むように取り付けて下さい。

4 長尺品取り付け

出入隅役物を取り付た後、長尺品（3030㎜）を取り付けます。
※取付方法は出入隅役物と同様に上から落とし込むように取り付けて下さい。
・化粧幕板の取付後、本体上部にシーリングを行って下さい。

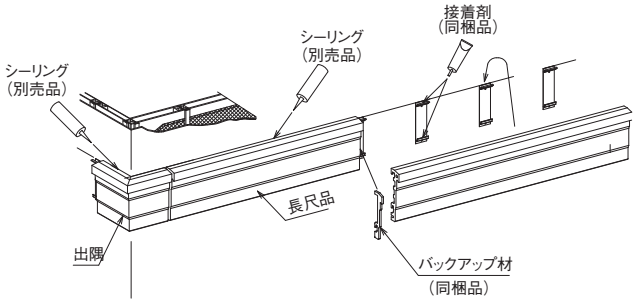

5 ジョイント部の納まり

・ジョイント部には、バックアップ材（同梱品）を貼りシーリング目地を8～10㎜確保出来るようにして下さい。

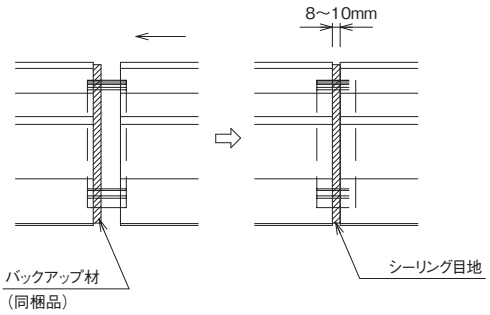

6 シーリング（別売品）

・シーリングを行う前には必ずマスキングテープを貼って下さい。
・シーリングを充填する前には必ずプライマー処理を行って下さい。
・シーリングを充填する際には、ノズルを目地幅に合わせ、気泡、打残し、隙間などが出ないようにし、目地の隅々まで充填して仕上げて下さい。

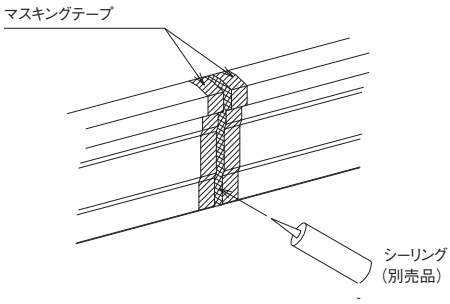

注意事項
・プライマー処理を行わずにシーリング施工を行うと剥離の汚れ等、不具合の原因となります。
・シーリングでの釘頭の補修等は、絶対に行わないで下さい。

7 エンド部の納まり

・エンド部には、専用部品が有ります。
・エンド役物を施工後、長尺品を施工して下さい。
エンド役物の施工方法は、
出隅役物と同様です。

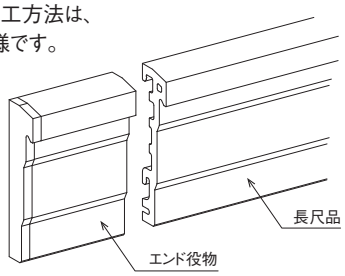

8 製品の割れ・カケ補修方法

・割れ・カケ部分は、必ず補修を行ってください。

※補修方法は、施3ページを参照

幕板（釘施工）

!はじめに施工上の注意事項を必ずお読み下さい。 施3ページ

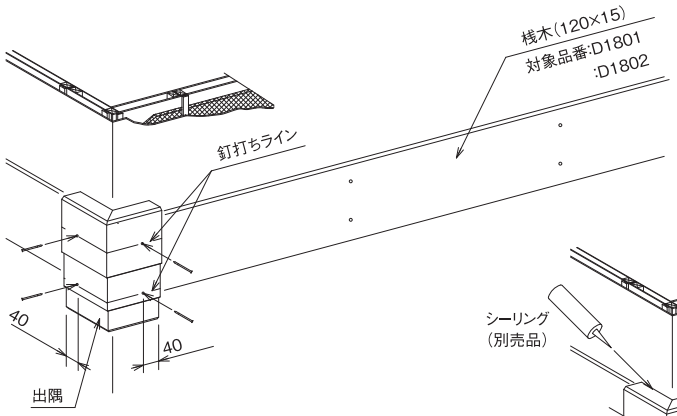

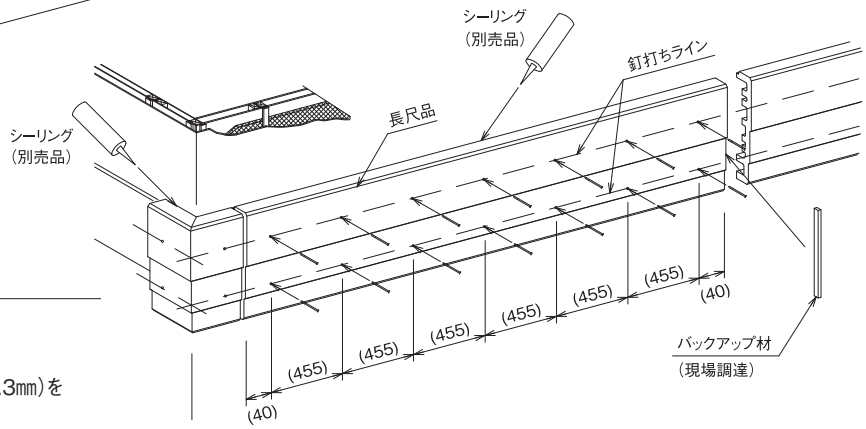

1 出隅役物取り付け

・出隅から先に付属品の釘で取り付けます。
・釘打ちについては上図の位置で固定して下さい。
・釘打ちをする際には必ず下穴（釘ねじ径に対し0～＋φ0.3㎜）を開けてから、付属品の釘で施工して下さい。
・製品の端部から必ず40mm以上あけた位置に釘打ちして下さい。

注意事項
・釘打ちをする際には必ず下穴（釘ねじ径に対し0～＋φ0.3㎜）を開けてから、施工して下さい。
・基材を直接叩かないように注意して下さい。

2 長尺品取り付け

・釘打ちについては上図の位置で固定して下さい。
・出隅役物同様に長尺品を付属品の釘で取り付けます。
・化粧幕板の取り付け後、本体上部にシーリングを行って下さい。

3 ジョイント部の納まり

・ジョイント部には、バックアップ材（現場調達）を貼りシーリング目地を8～10㎜確保出来るようにして下さい。

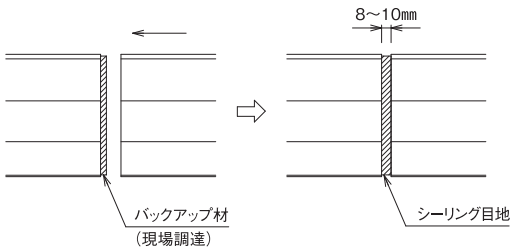

4 シーリング（別売品）

・シーリングを行う前には必ずマスキングテープを貼って下さい。
・シーリングを充填する前には必ずプライマー処理を行って下さい。
・シーリングを充填する際には、ノズルを目地幅に合わせ、気泡、打残し、隙間などが出ないようにし、目地の隅々まで充填して仕上げて下さい。

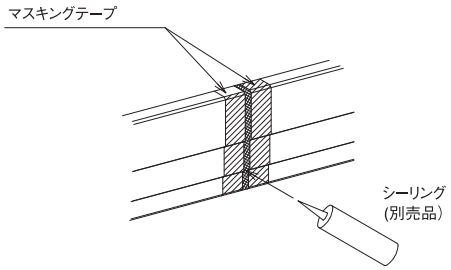

注意事項
・プライマー処理を行わずにシーリング施工を行うと剥離の原因となりますので注意して下さい。
・シーリングでの釘頭の補修等は、絶対に行わないで下さい。汚れ等、不具合の原因となります。

5 エンド部の納まり

・エンド部には、専用部品が有ります。
・エンド役物を施工後、長尺品を施工して下さい。
エンド役物の施工方法は、出隅役物と同様です。

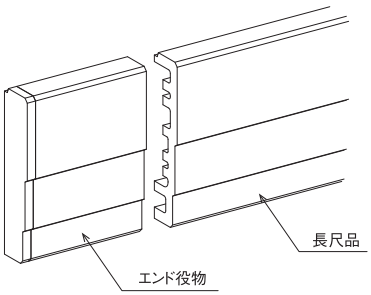

6 製品の割れ・カケ補修方法

・割れ・カケ部分は、必ず補修を行って下さい。

※補修方法は、施3ページを参照

玄関柱カバー（ねじ施工）

柱カバー（ねじ施工）

!はじめに施工上の注意事項を必ずお読み下さい。 施3ページ

【施工のポイント】

※柱カバーの目地位置がアプローチする方向と
直交方向に取り付けると目地が目立ちにくくなります。

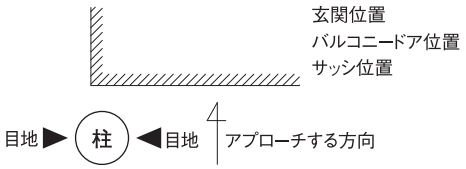

1 柱カバーの取り付け

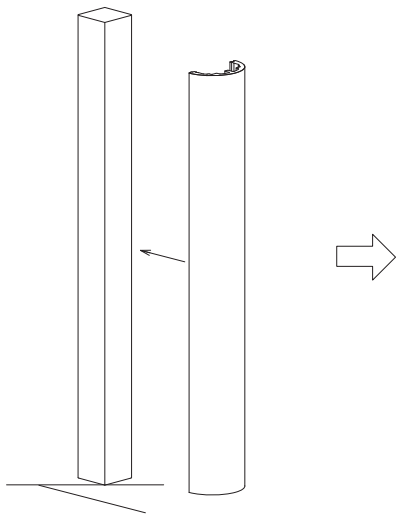

2 柱カバーの固定

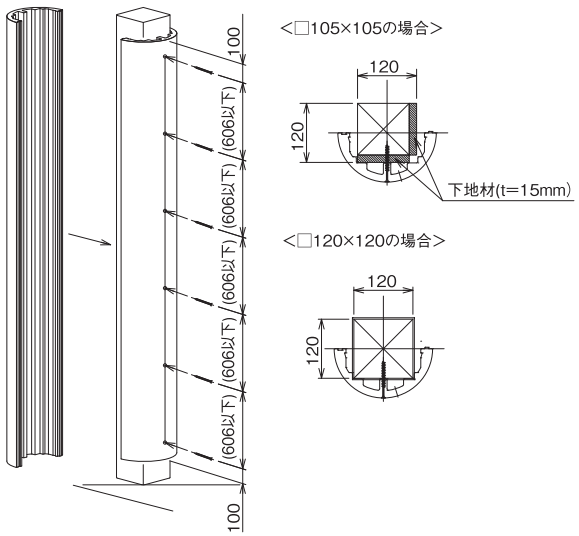

・□120×120の芯材に施工して下さい。（□105×105㎜の場合、t=15㎜の下地を2箇所取り付けて下さい。）
・柱カバー本体に606㎜以下のピッチで、等間隔に下穴をあけます。（下穴：φ4.8～5.0ーφ10～11座グリ穴）
　両端部は、小口面から100㎜離した所に下穴をあけます。
・付属のねじを使用して留め付けて下さい。
・本体を柱の向きに注意をしながら取り付けて下さい。
・もう一方の柱カバーを取り付けて下さい。

3 製品の割れ・カケ補修方法

・割れ・カケ部分は、必ず補修を行って下さい。

※補修方法は、施3ページを参照

4 柱カバーの養生

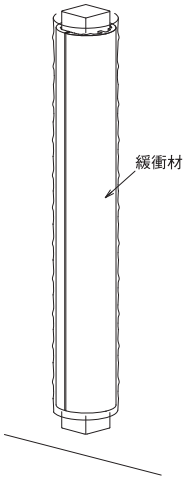

・取り付け完了後は、梱包材として使用されていた緩衝等を巻いて本体を
　保護して下さい。

玄関柱カバー（金具施工）

柱カバー（金具施工）

!はじめに施工上の注意事項を必ずお読み下さい。 施3ページ

【施工のポイント】

※柱カバーの目地位置がアプローチする方向と
直交方向に取り付けると目地が目立ちにくくなります。

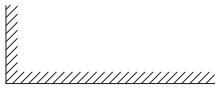

玄関位置
バルコニードア位置
サッシ位置

目地 ▶ 柱 ◀ 目地　アプローチする方向

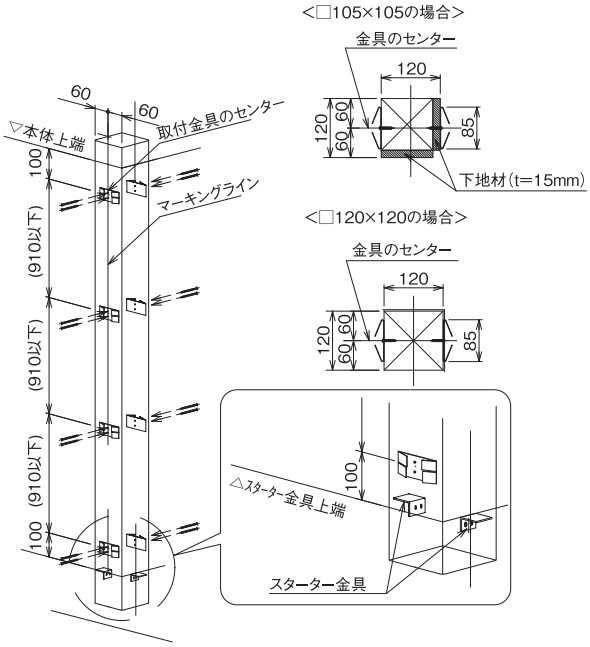

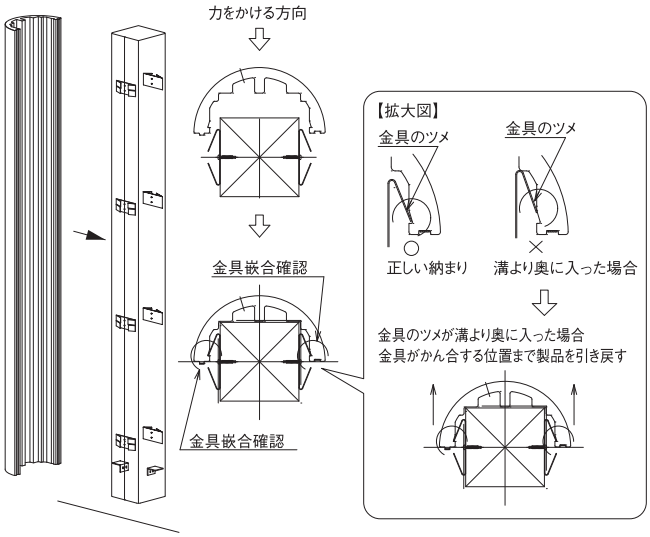

1 金具の取り付け

・□120×120の芯材に施工して下さい。（105×105mmの場合t=15㎜の下地材を2箇所取り付けて下さい。）
・スターター金具を独立柱に同梱のφ4×25のねじで固定して下さい。
・取付金具を910mm以下のピッチで同梱のφ4×25のねじで固定して下さい。両端部は100mm開けて下さい。

2 柱カバーの取り付け

・本体をスターター金具の上に仮置きし柱の向きに注意しながら下から順に押込んで取り付けて下さい。
・もう一方の柱カバーを取り付る前に、金具のツメがポーチ柱裏面の溝に掛かっている事を確認し、ツメが溝より奥に入った場合は、柱カバーを引き戻して下さい。
（もう一方の柱カバーが取り付け易くなります。）
（金具のツメが溝に掛かった状態にして下さい。）

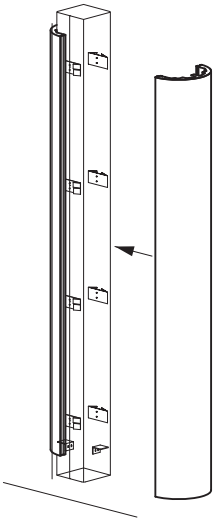

3 柱カバーの取り付け

・もう一方の柱カバーも同様に取り付けて下さい。
・取付金具がある位置を押してみて、ポーチ柱が嵌合しているか確認して下さい。
※嵌合していないと、押した時に「パチン」と音がします。すべての取付金具位置で押し込んで確認して下さい。

! 注意事項

・正常に嵌合していれば、目地は1mm～2mm程度に納まります。
それ以上に目地が開いている場合は、取付金具位置でラッシングベルト等を用いて、本体を締め込み取付金具に確実に嵌合させて下さい。
（ラッシングベルト下には傷防止の為ウエス等を必ず巻いて下さい。）

4 製品の割れ・カケ補修方法

・割れ・カケ部分は、必ず補修を行って下さい。

※補修方法は、施3ページを参照

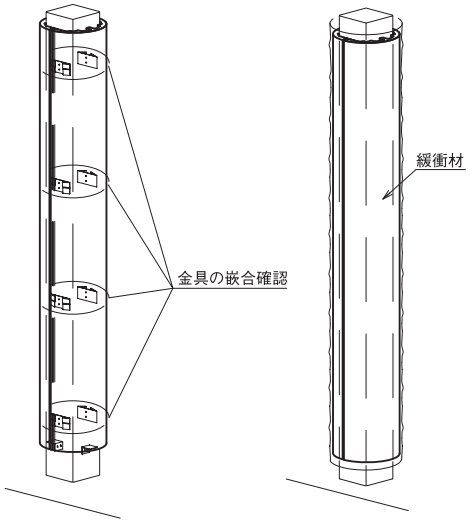

5 柱カバーの養生

・取付完了後は、梱包材として使用されていた緩衝材等を巻いて本体を保護して下さい。

バルコニースリット

!はじめに施工上の注意事項を必ずお読み下さい。 施3ページ

取扱い・仕上がりには十分注意して下さい。

注意事項

・施工前に施工箇所に下地があることを確認して下さい。
・本製品には防水機能はありませんので、施工前に下地で防水処理を確実に行って下さい。
・施工箇所に不陸が無いことを確認して下さい。不陸がある場合は、スペーサー等で不陸を無くして下さい。

【納まり図】

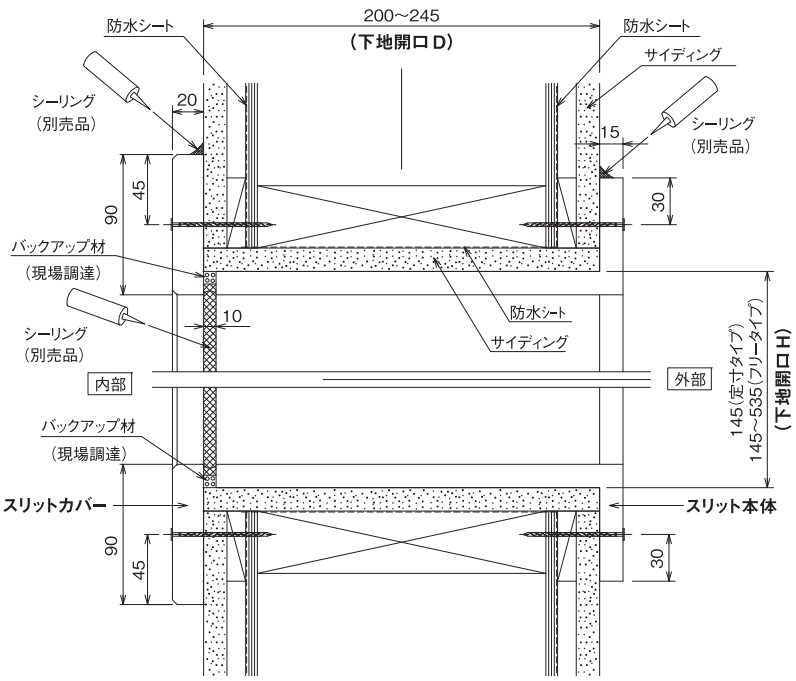

1 下穴あけ

各部材4面にφ2.5程度の下穴をあけます。

2 バルコニースリットの取り付け

外壁開口部にスリット本体を押し込み下穴をねらって釘を打ち込み固定します。
次にスリットカバーをスリット本体開口に合わせ、下穴をねらって釘を打ち込み固定します。

3 シーリング（シーリング材：別売り）

スリットカバー裏溝にバックアップ材を埋めシーリングを行って下さい。スリット本体四方もシーリングを行って下さい。

注意事項

・プライマー処理を行わずにシーリング施工を行うと剥離（汚れ）等、不具合の原因となります。
・シーリングでの釘頭の補修等は、絶対に行わないでください。汚れ等、不具合の原因となります。

4 製品の割れ・カケ補修方法

・割れ・カケ部分は、必ず補修を行ってください。

※補修方法は、施3ページを参照

【釘打ち用下穴位置】

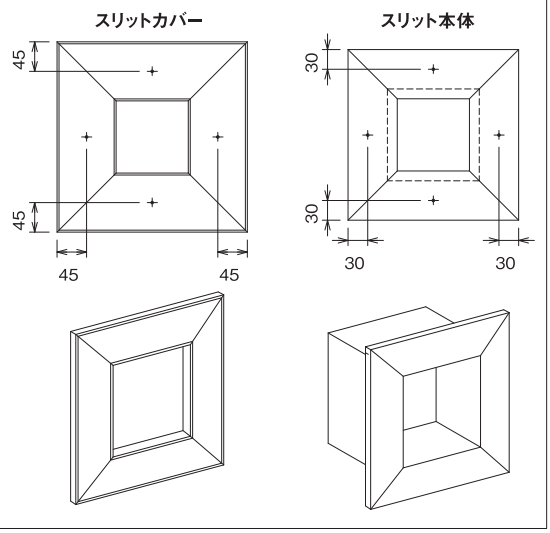

※バルコニースリットは以下の寸法で製作されます。

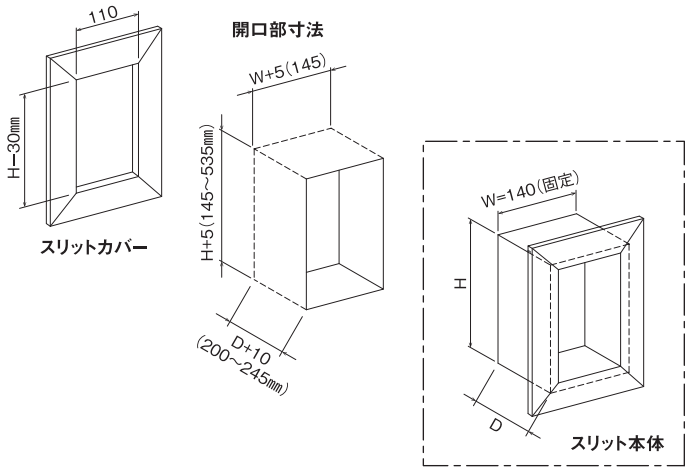

破風・鼻隠し（軽量タイプ）

!はじめに施工上の注意事項を必ずお読み下さい。 施3ページ

1 出隅役物取り付け

・出隅から先に付属品の釘で取り付けます。
・出隅の施工には釘打機を使用しないで下さい。
・釘打ちをする際には必ず下穴（釘ねじ径に対し0～＋φ0.3㎜）を開けてから、施工して下さい。
・製品の端部から必ず40mm以上あけた釘打ちライン上に付属品の釘で釘打ちして下さい。

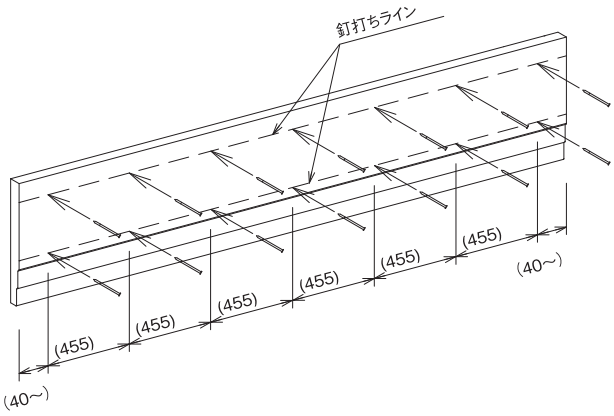

2 長尺品取り付け

・長尺品を付属品の釘で取り付けます。
・釘打ちについては、右図の位置で固定して下さい。
・長尺品の両端部（端から120mmまでの位置）の釘打ちをする際には、釘打ちライン上に必ず下穴（φ2.3～2.5）加工の上、付属品の釘で釘打ちして下さい。
・長尺品の両端部（端から120mmまでの位置）以外は、釘打機での釘打ちが可能です。

注意事項
・釘打機を使用する場合は、トルク調整を行って下さい。

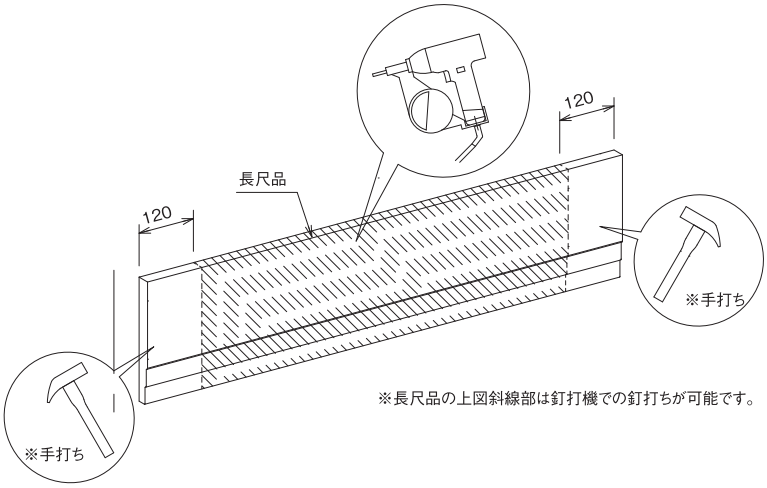

※長尺品の上図斜線部は釘打機での釘打ちが可能です。

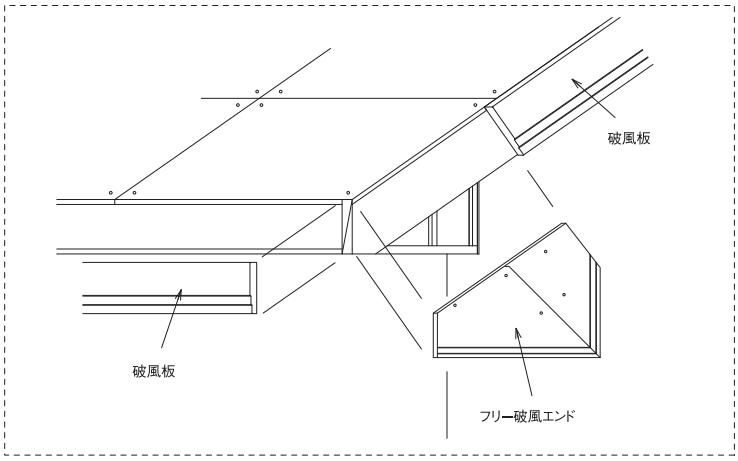

注意事項
・フリー破風エンドを取り付ける際は、施14ページのフリー破風エンド施工資料を必ずお読み下さい。

3 製品の割れ・カケ補修方法

・割れ・カケ部分は、必ず補修を行って下さい。

※補修方法は、施3ページを参照

フリー破風エンド

!はじめに施工上の注意事項を必ずお読み下さい。 施3ページ

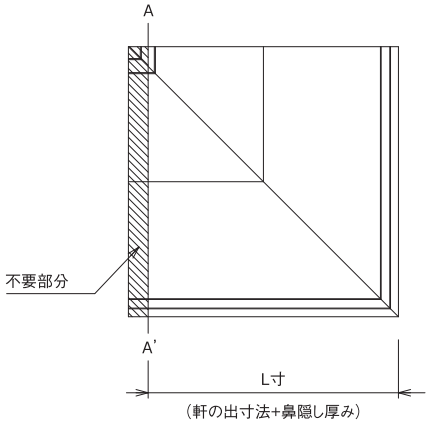

1.まず、軒の出寸法（鼻隠し厚み含む）に合わせてA―A'をカットして下さい。
破風エンド、鼻隠しの取り合いは破風エンド勝ちにします。

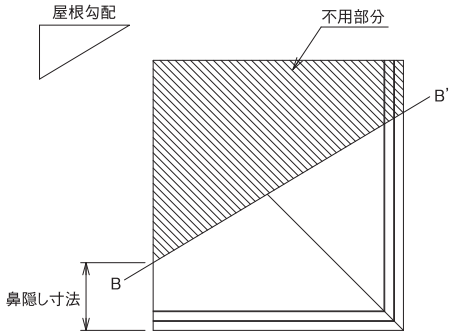

2.次に鼻隠し側の寸法と屋根勾配に合わせてB―B'をカットして下さい。
先に鼻隠し寸法を決めて、そこを始点に屋根勾配を合わせます。

3.破風板の寸法に合わせてC―C'をカットして下さい。
破風板も屋根勾配に合わせてカットして下さい。

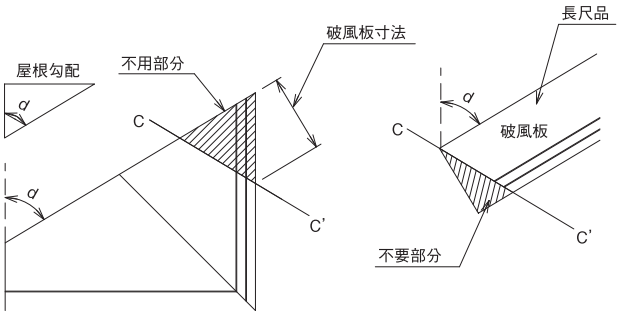

4.フリー破風エンドの施工には釘打機を使用しないで下さい。
釘打ち（5～6ヶ所）して下さい。
※必ずφ2.5程度の下穴をあけ釘打ちを行って下さい。付属品の釘で取り付けます。

破風エンドは複数のピースを接着加工していますので、接着接合部への釘打ちは避けてください。
釘打ち位置は各ピースの端部から40mm以上あけ、小さいピースには2本、大きなピースには最低3本以上釘打ちをして下さい。

注意事項
- フリー破風エンドを取り付ける際は、釘打機を使用しないで下さい。
- 釘打ちをする際には必ず下穴（φ2.3～2.5）加工の上、施工して下さい。
- 基材を直接叩かないように注意して下さい。

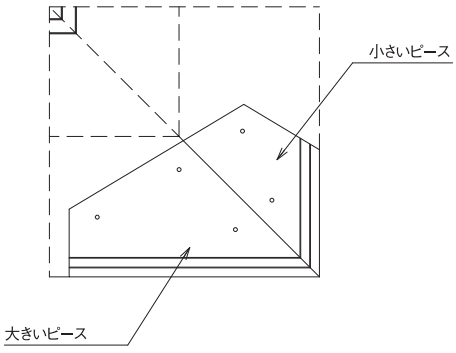

《推奨釘固定箇所》

5.シーリングを充填する前には必ずプライマー処理を行って下さい。
プライマー処理を行なう際は製品表面（塗装部）に付着しないようにマスキングして下さい。
シーリングを充填する際には、ノズル先端径を目地幅に合わせ気泡、打残し、隙間などが出ないよう目地の隅々まで盛り上げるよう充分に充填して下さい。

6.製品の割れ・カケ部分は、必ず補修を行って下さい。

※補修方法は、施3ページを参照

破風・破風エンド

破風・鼻隠し

!はじめに施工上の注意事項を必ずお読み下さい。 施3ページ

1 出隅役物取り付け

・出隅から先に付属品の釘で取り付けます。
・釘打ちについては右図の位置で固定して下さい。
・釘打ちをする際には必ず下穴（釘ねじ径に対し0～＋φ0.3㎜）を開けてから、付属品の釘で施工して下さい。
・製品の端部から必ず40mm以上あけた位置に釘打ちして下さい。

2 長尺品取り付け

・釘打ちについては右図の位置で固定して下さい。
・出隅役物同様に長尺品を付属品の釘で取り付けます。

3 製品の割れ・カケ補修方法

・割れ・カケ部分は、必ず補修を行って下さい。

※補修方法は、施3ページを参照

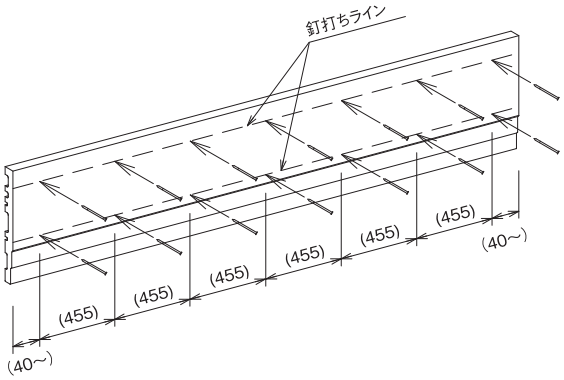

注意事項
・釘打ちをする際には必ず下穴（釘ねじ径に対し0～＋φ0.3㎜）を開けてから、施工して下さい。
・基材を直接叩かないように注意して下さい。

APフェイシアタイプA

施工上の注意点　※準耐火構造45分（軒裏）の場合

下地組み

軒の出 300㎜以下

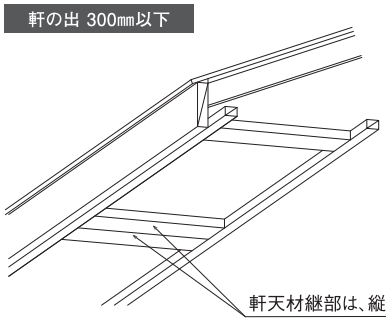

・野縁、吊り木とも30×38㎜以上を使用する

・釘は、L=65㎜以上を使用する

軒の出 300㎜超 600㎜以下

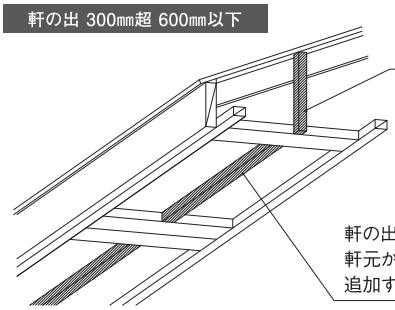

軒の出300㎜を超える場合は、軒の幅方向910㎜以下で吊り木をする。

軒の出300㎜を超える場合は、軒元から330㎜以下で野縁を追加する。

標準施工

1.軒天材を釘ピッチ150㎜以下で取付け

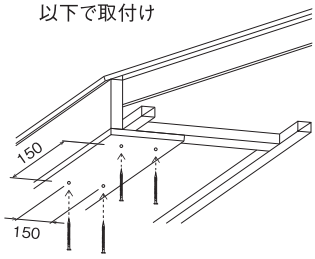

2.APフェイシア®タイプAをねじで6箇所留める

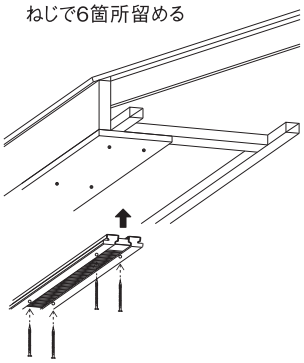

3.軒天材を釘ピッチ150㎜以下で取付け

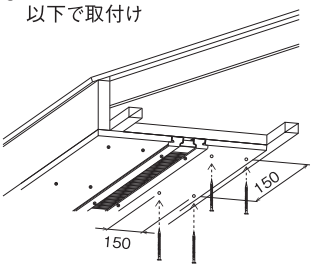

4.完成

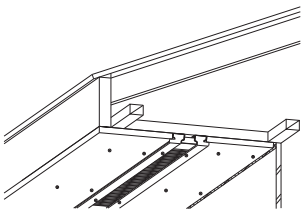

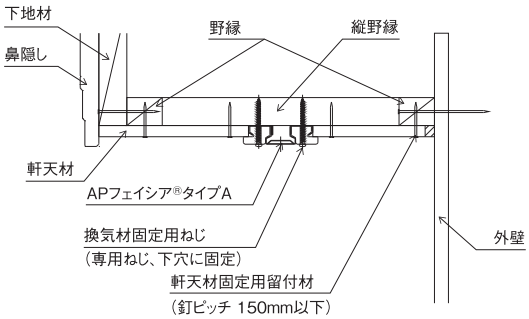

見上げ拡大図

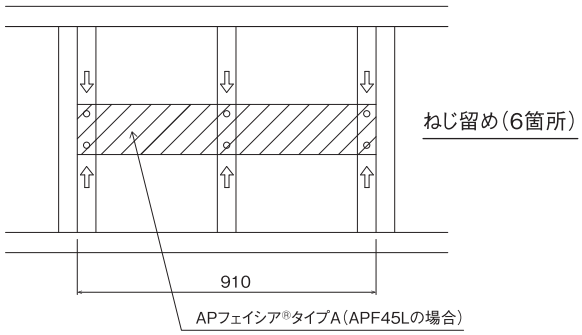

注意事項

・換気経路は、野縁で塞がないようにしてください。

・APフェイシア®タイプAは現場カットはしないでください。

・窯業材に欠けが生じた場合は、パテ（別売）で処理し、補修液（別売）でタッチアップしてください。

認定関連情報

APフェイシア®タイプAは、準耐火構造45分（軒裏）の国土交通大臣の認定を取得しています。
但し、認定を運用するためには、軒天材料及び下地材等の条件を満たすことが必要です。
※その他の条件については、営業窓口へご相談下さい。

野 縁	断面寸法 30×38㎜以上　取付間隔 軒元および軒先	軒 の 出	121～600㎜
縦 野 縁	断面寸法 30×38㎜以上　取付間隔 軒の幅方向 455㎜以下	軒 の 形 状	勾配又は水平
軒 天 材	スラグせっこう板（不燃番号NM8314）厚さ12㎜以上 化粧スラグせっこう板（不燃番号NM8315）厚さ12㎜以上 （取付け釘:スクリュー釘φ2.15×38㎜以上） ※軒先および軒元には軒天材の配置が必要	換 気 位 置	軒元～軒先 ※換気経路は野縁で塞がないようにしてください。

⚠ 国土交通大臣認定品については、取付下地材の寸法、使用する軒天材料等に規定がありますのでご注意ください。

APフェイシアタイプZ

設計にあたって

APフェイシアのご使用にあたりましては、次のポイントにご注意いただき、ご設計下さい。

設計上のポイント

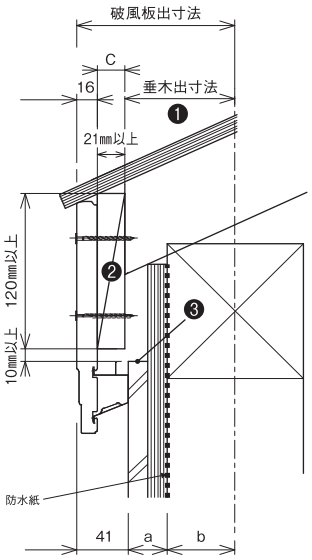

❶垂木先端までの寸法

外壁材の表面側と、垂木先端・鼻隠し下地の位置関係は、本図を参考にして下さい。外壁や下地板の厚みにより、先端位置を調整して下さい。

41㎜ + a(外壁構造厚み) + b(柱芯厚み)　= 破風板出寸法
破風板出寸法 − 16㎜ − c(下地厚み)　= 垂木出寸法

❷鼻隠し下地板のサイズ

準耐火構造45分の認定番号をご使用の際は、鼻隠しの下地サイズは、厚み21㎜以上、高さ120㎜以上のサイズを必ずご使用下さい。

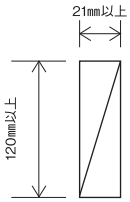

❸外壁材施工時の上端位置

外壁材の上端は、鼻隠し下地板の下端から10㎜のところを目安として下さい。それより上に張り上げると、通気層が確保出来なくなる恐れがあります。

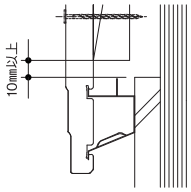

※準耐火構造の認定番号をご使用の際は、下地材を含む仕様に制限がございますので、詳しくは営業窓口へご相談ください。
※APフェイシアをご採用いただくにあたっては、建物の設計・施工場所の気候・周辺環境等について十分にご注意いただき、小屋裏等への雨水、湿気等の侵入に関しては駆体側で配慮願います。

納まり例

構造用合板なし

●APフェイシア幅寸法: 180㎜
●下地サイズ: 21×120㎜

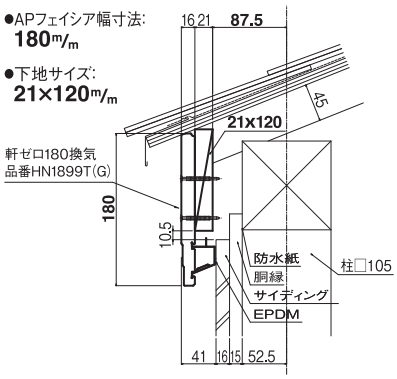

●APフェイシア幅寸法: 210㎜
●下地サイズ: 21×150㎜

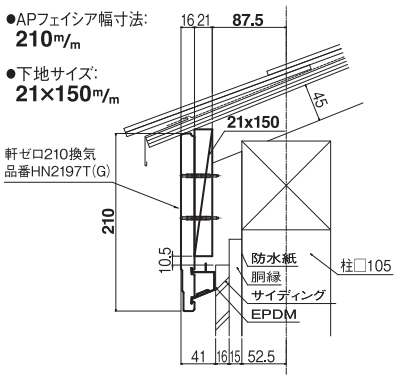

●APフェイシア幅寸法: 240㎜
●下地サイズ: 21×180㎜

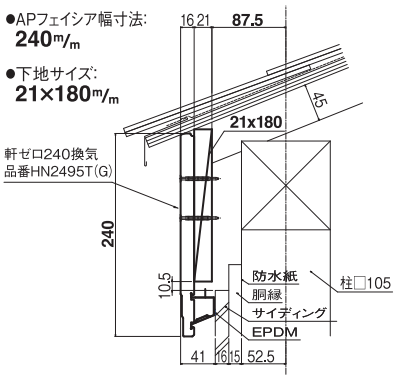

構造用合板あり

●APフェイシア幅寸法: 180㎜
●下地サイズ: 21×120㎜

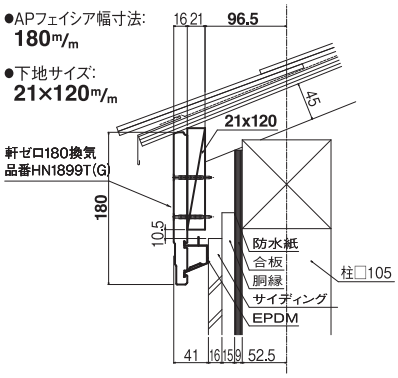

●APフェイシア幅寸法: 210㎜
●下地サイズ: 21×150㎜

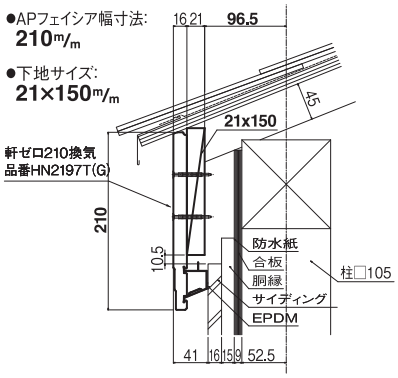

●APフェイシア幅寸法: 240㎜
●下地サイズ: 21×180㎜

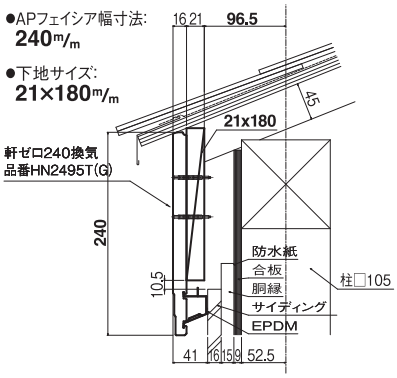

APフェイシアタイプZ

各部の納まり

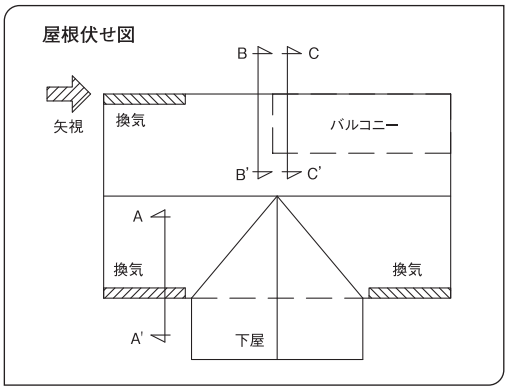

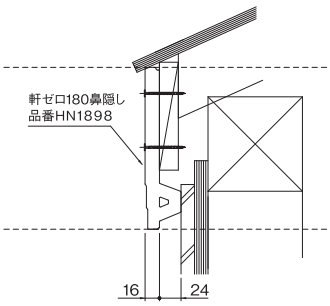

B−B'断面図(換気なし部)

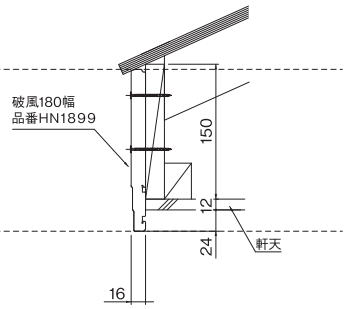

C−C'断面図(軒天材使用部)

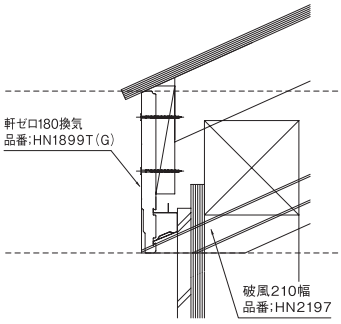

矢視図(破風勝ち)

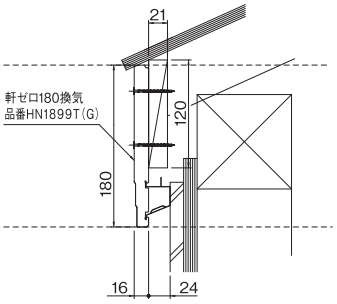

A−A'断面図(換気部)

換気金物の換気面積:
105㎠/m

施工要領

!はじめに施工上の注意事項を必ずお読み下さい。 施3ページ

使用工具	巻尺、ハンマー、ポンチ、墨出し用具 卓上丸ノコ(スライドカッター)

1-1. 割り付け・カット

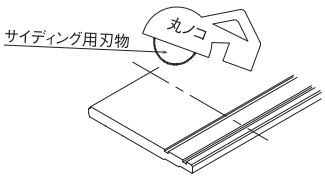

1. 割り付け・カット
3,030mmで割り付け、残りは採寸カットします。
本体はサイディング用刃物でカットし、換気金物は金属用の刃物でカットして下さい。

1-2.換気金物カット

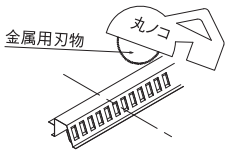

2. 下穴あけ

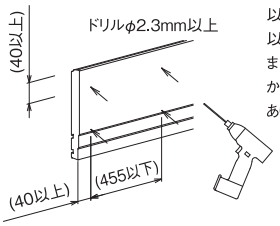

2.下穴あけ
左図を参考に、455mmピッチ以下で上下2列にφ2.3mm以上の下穴をあけます。
また、本体の端部は小口面から40mm以上離して下穴をあけます。(割れ防止のため)

3. 換気金物の取り付け

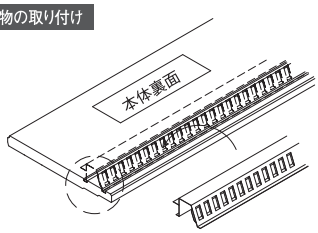

3. 換気金物の取り付け
換気金物を左図を参考に本体に取り付けます。
下側(細い穴の開いた方)からはめ込んで下さい。

! 注意事項
飛び出ないように注意!

下側の溝からはめ込みます。

! 注意事項
換気金物の向きに注意!

4. 製品の取り付け

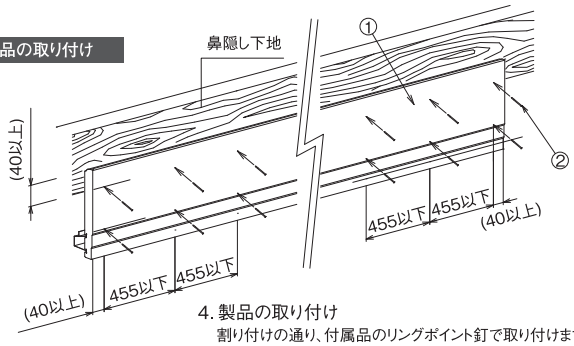

4. 製品の取り付け
割り付けの通り、付属品のリングポイント釘で取り付けます。

MEMO

KURABO

●表示価格には消費税相当額は含まれておりません。
●当カタログの製品写真は印刷のため実物と多少色柄が異なる場合があります。
●製品改良のため、仕様・外観を予告なしに変更することがありますので予めご了承下さい。

クラボウ 倉敷紡績株式会社 化成品事業部

□大阪本社　環境マテリアル部
〒541-8581 大阪市中央区久太郎町2-4-31
TEL.06-6266-5498 FAX.06-6266-5117

□東京支社　化成品営業部
〒103-0023 東京都中央区日本橋本町2-7-1 野村不動産日本橋本町ビル
TEL.03-3639-7082 FAX.03-3639-7007

https://www.kurabo.co.jp

建材・機能資材総合カタログが
電子カタログになりました。
https://www.kurabo.co.jp/chem/e_catalog/

代理店

Ⓟ
'21.08.V